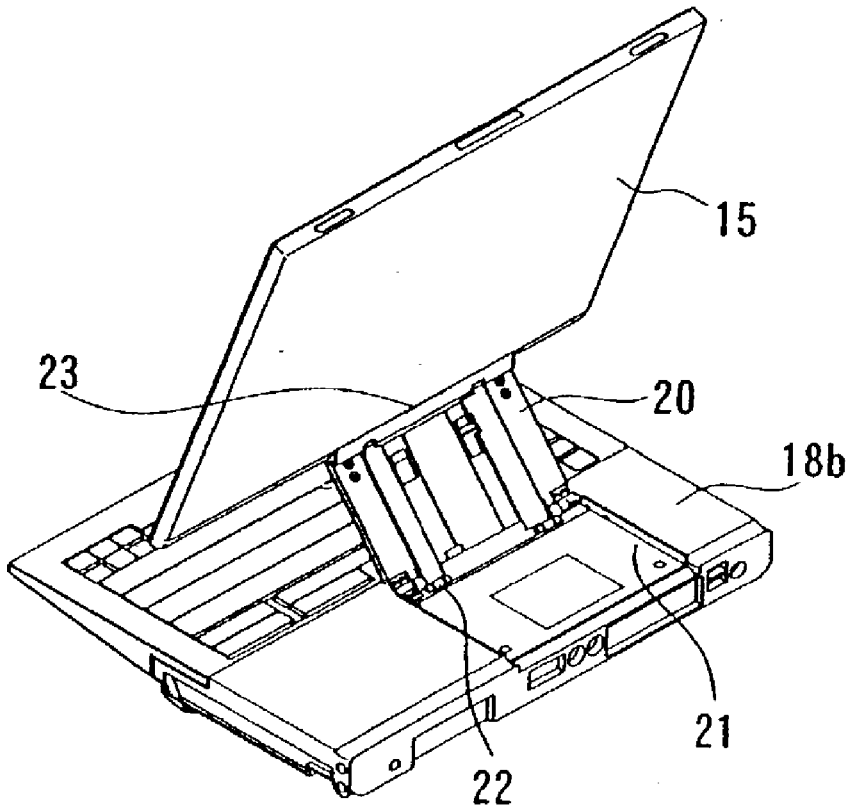[Figure 5]