[Figure 8]

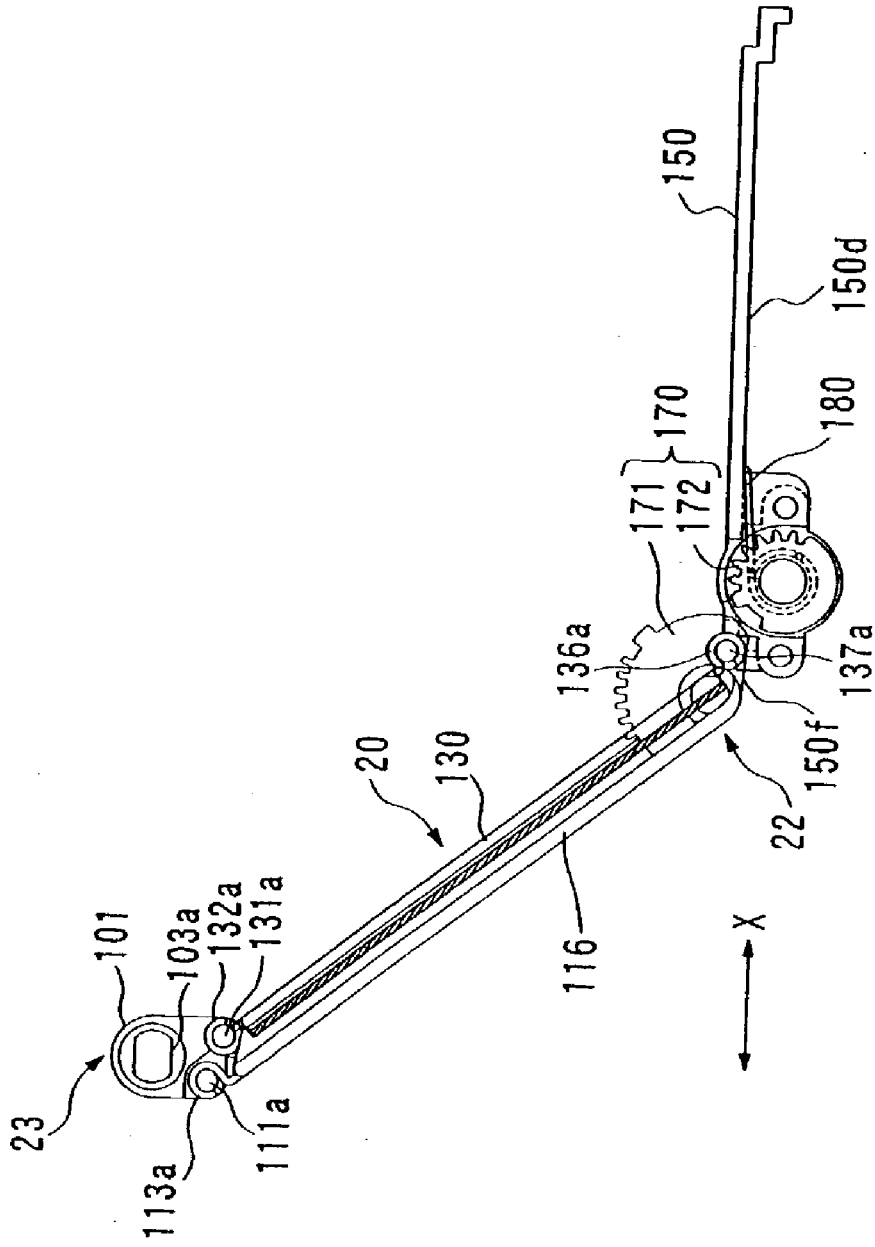
23
101
103a
132a
131a
113a
111a
20
130
116
136a
171
172
170
150
150d
180
137a
150f
22
X