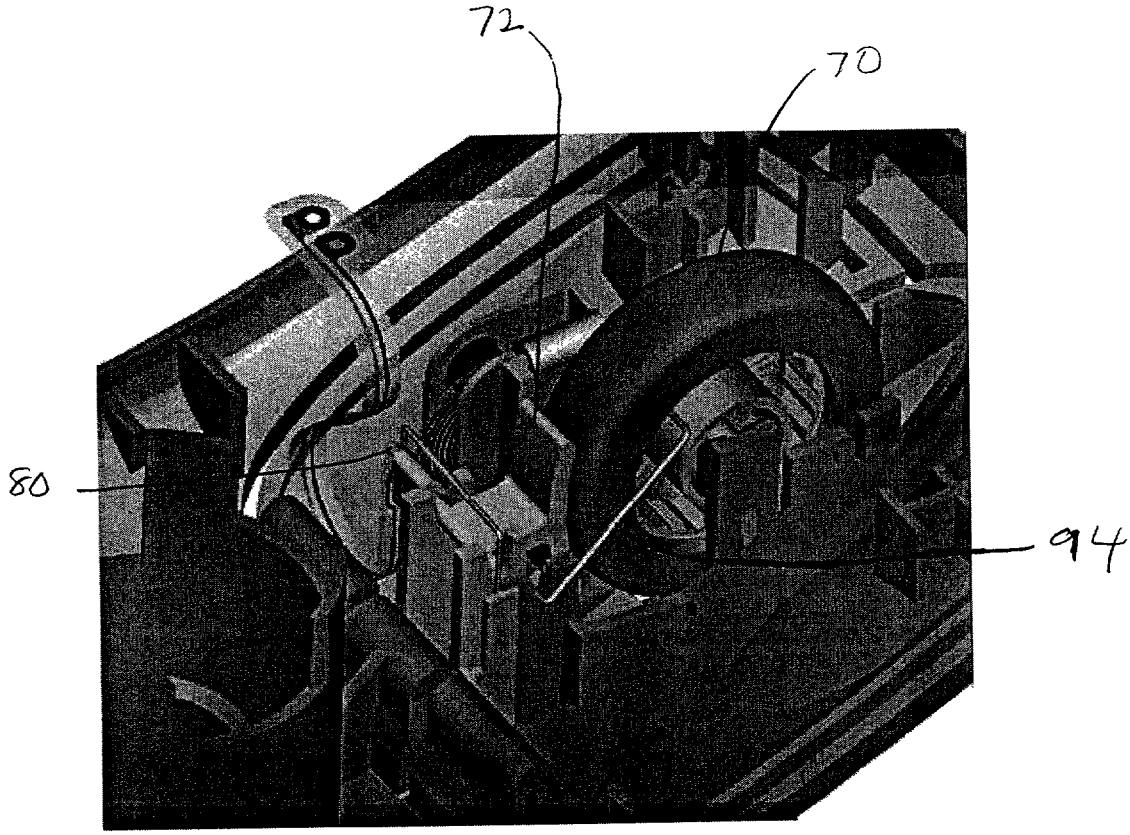

FIG. 6E