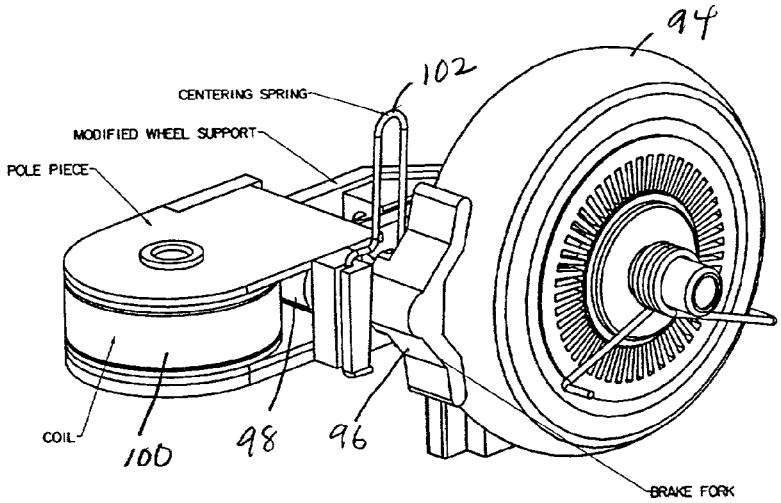


FIG. 7A

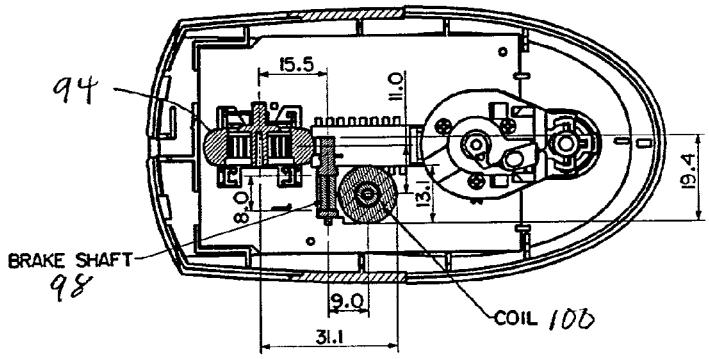


FIG. 7B

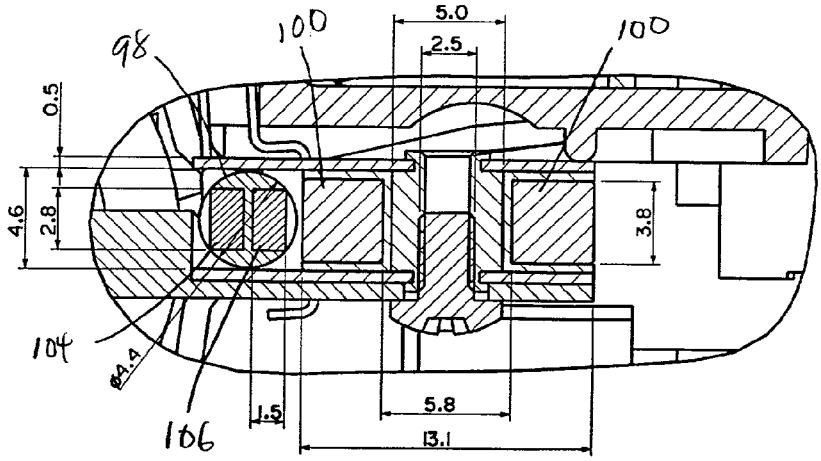


FIG. 7C