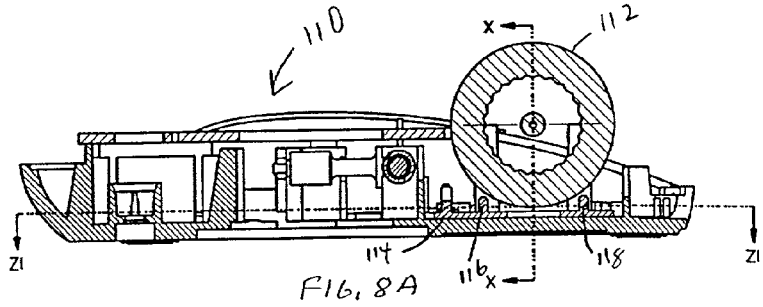

FIG. 8A

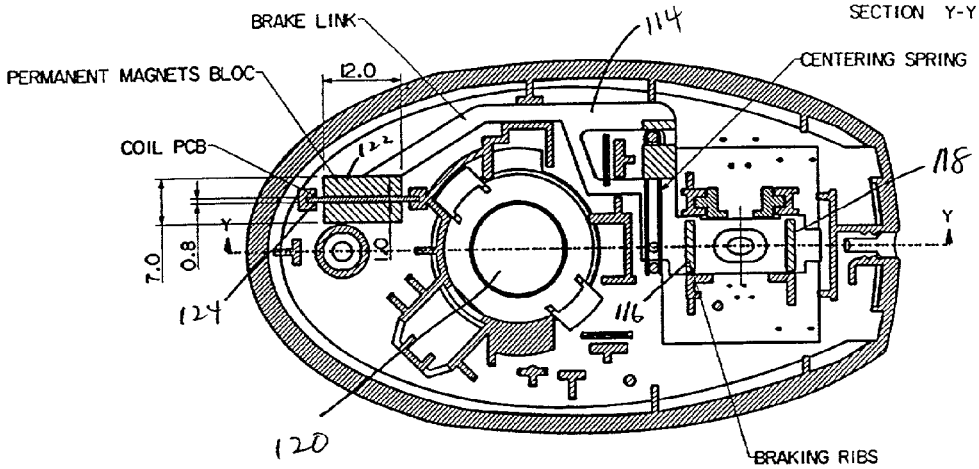

FIG. 8B

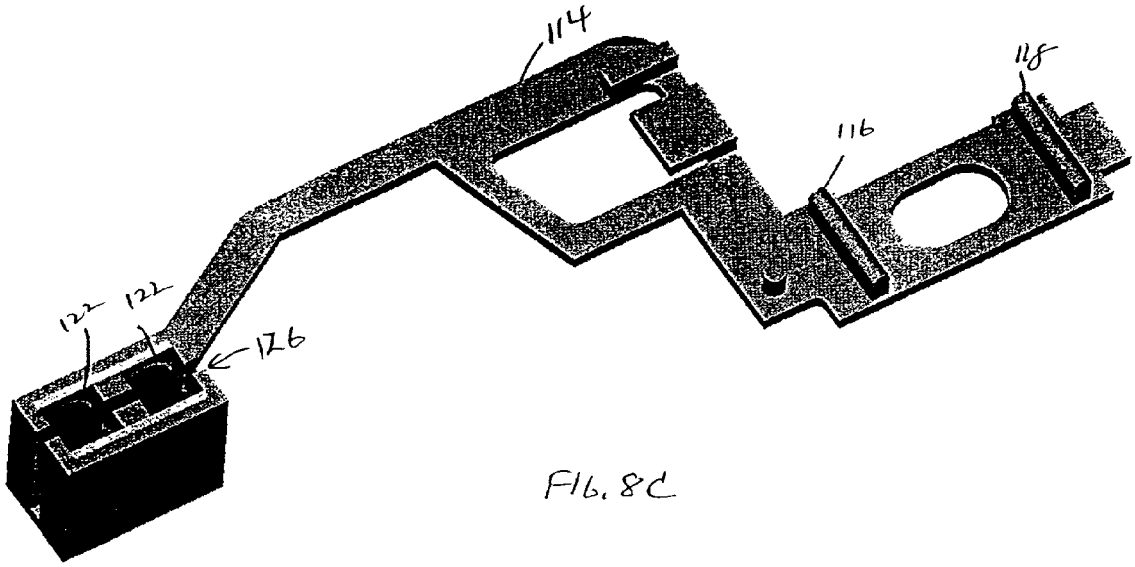

FIG. 8C