FIG. 13

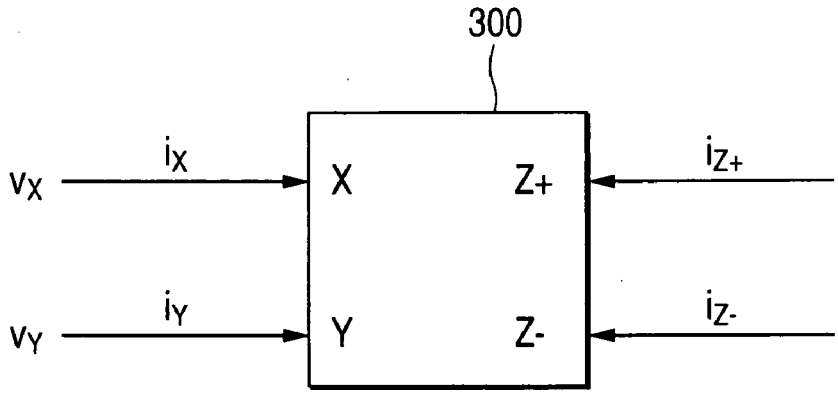

$$\begin{cases} i_{Z+} = i_X \\ i_{Z-} = -i_X \\ v_X = v_Y \\ i_Y = 0 \end{cases}$$
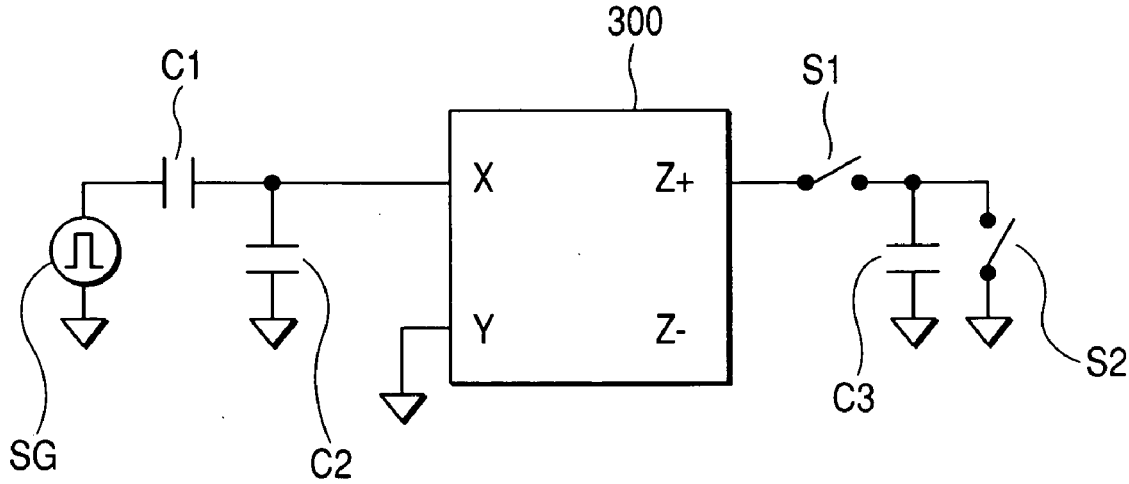
FIG. 14