FIG. 9A

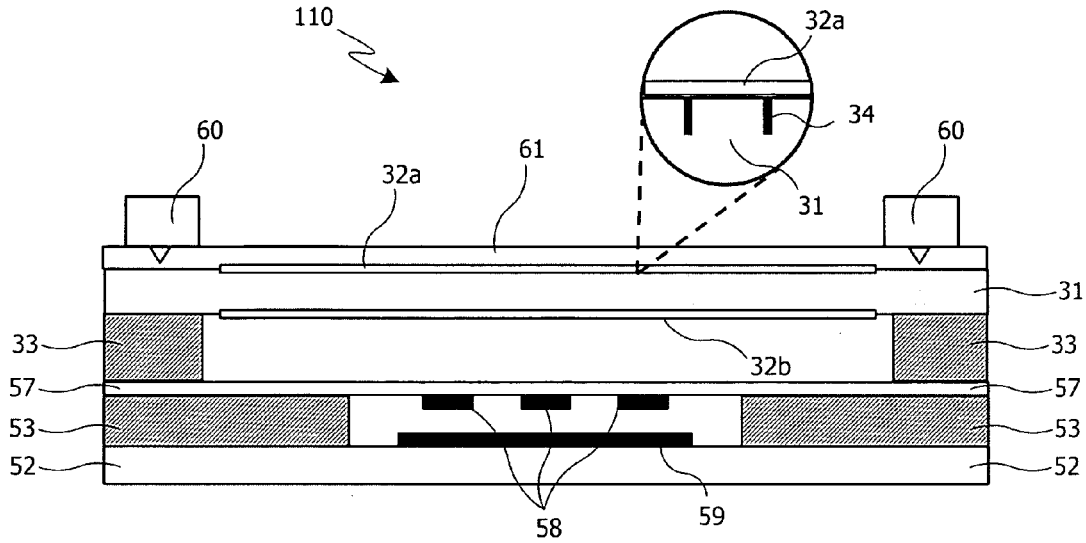
110
32a
34
60
61
32a
31
60
31
33
32b
33
57
57
53
53
52
52
58
59

FIG. 9B

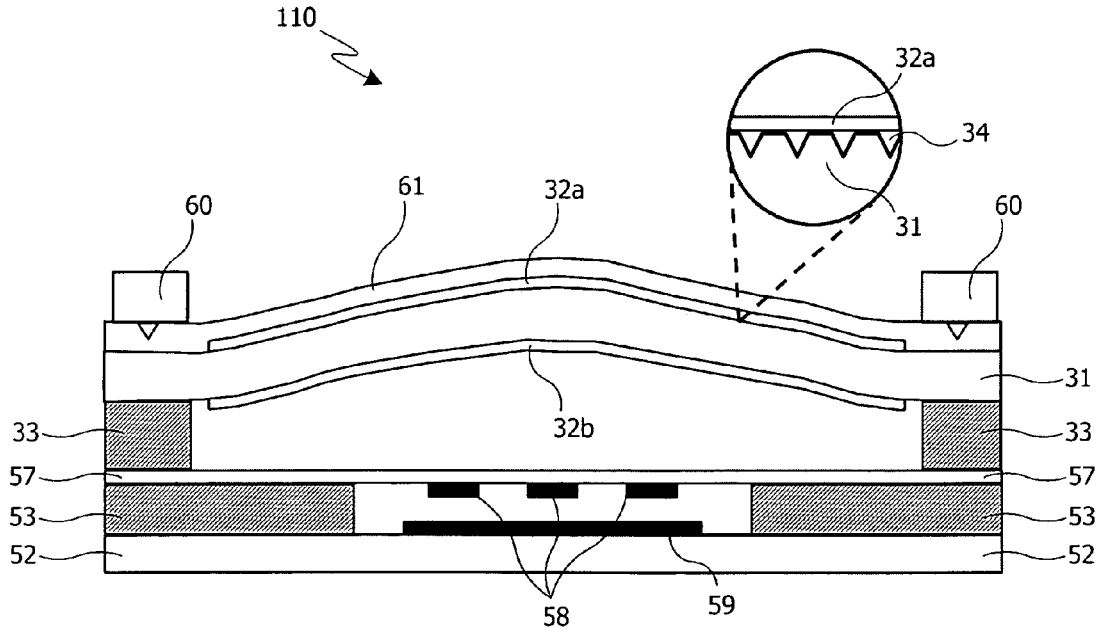
110
32a
34
60
61
32a
31
60
31
33
32b
33
57
57
53
53
52
52
58
59