FIG. 10A

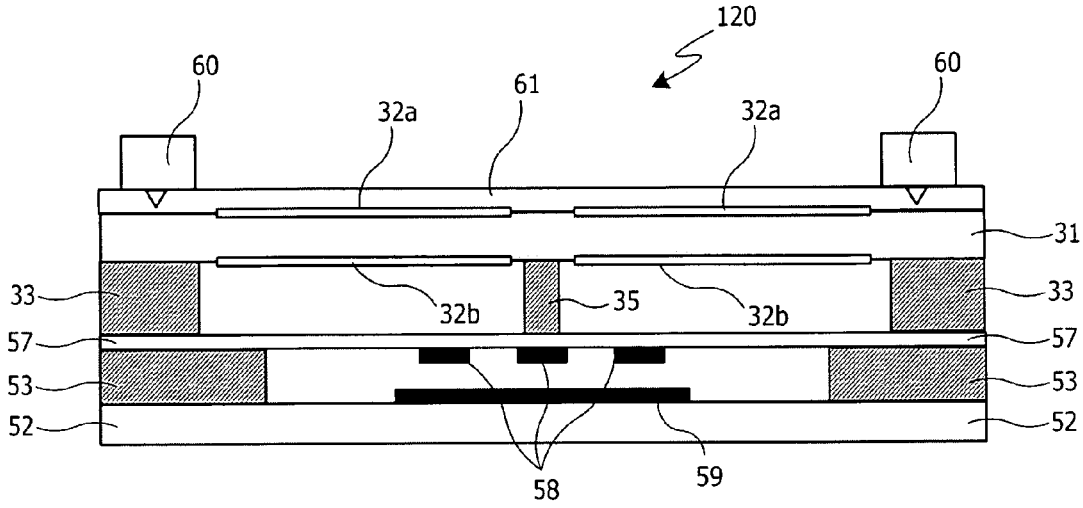
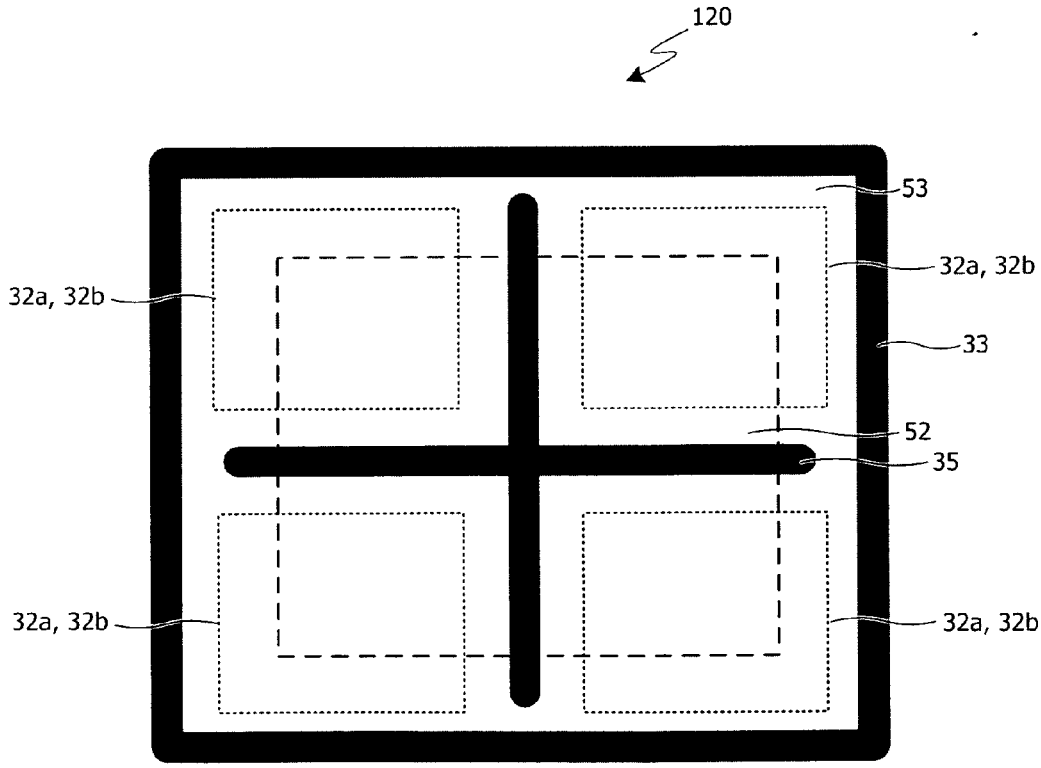
FIG. 10B