FIG. 10E

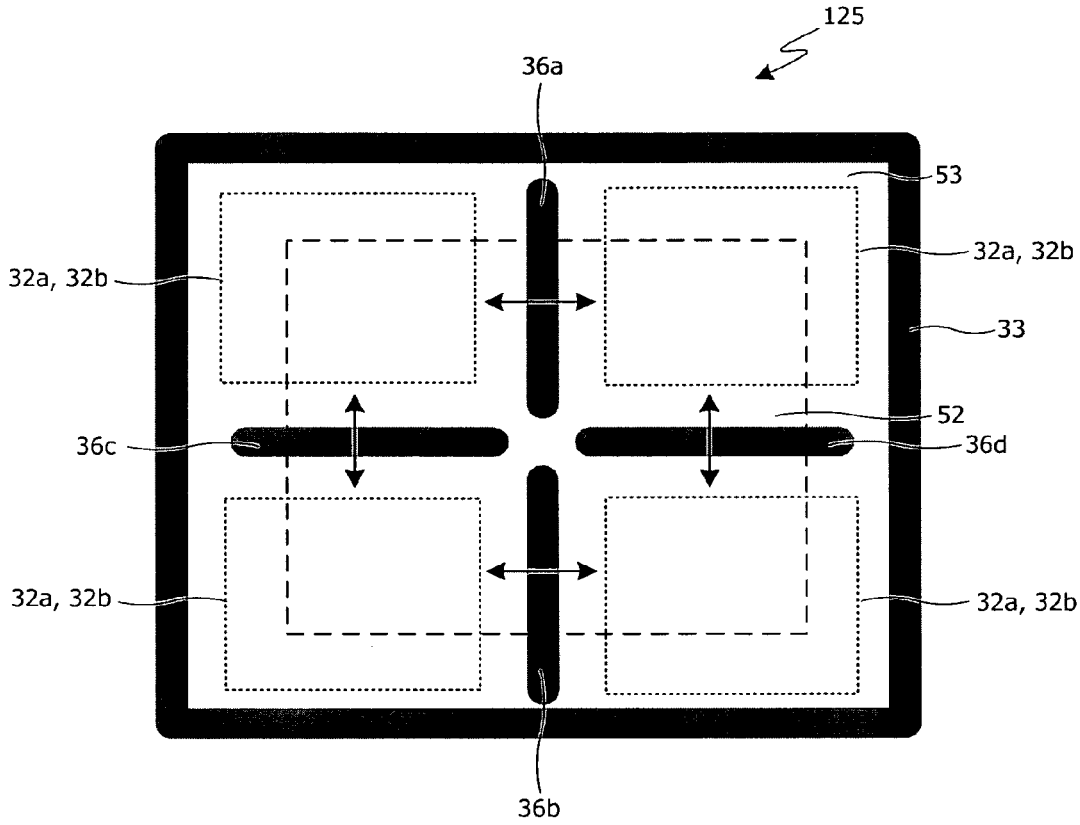
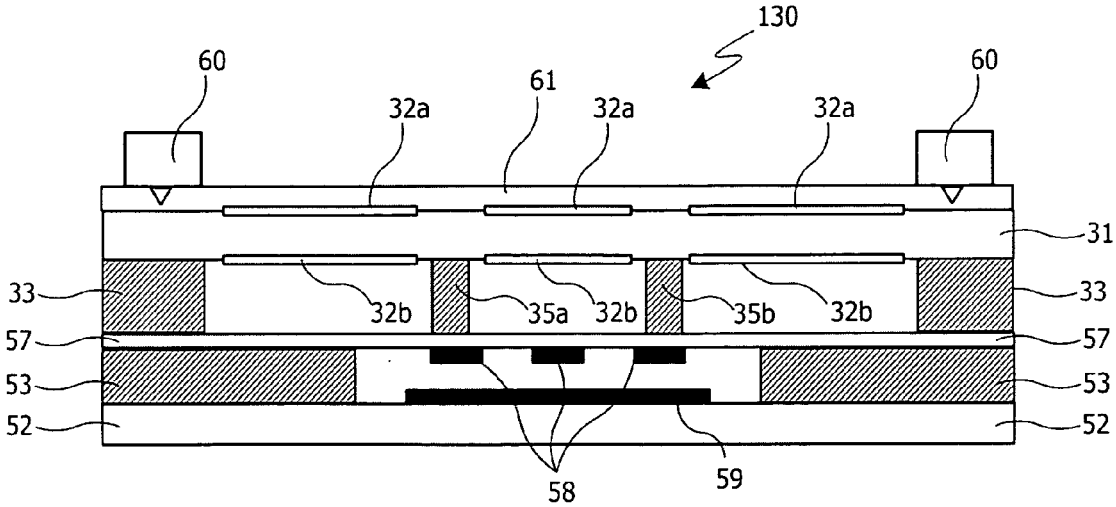
FIG. 10F