FIG. 4B

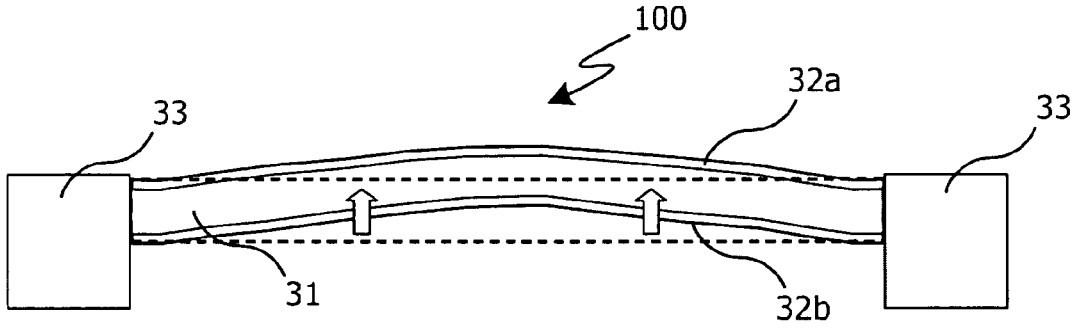
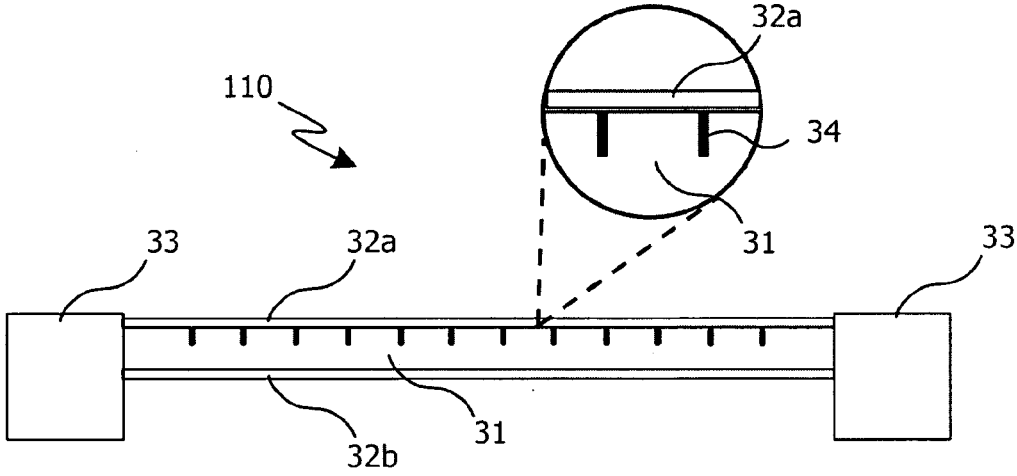
FIG. 5A