FIG. 5B

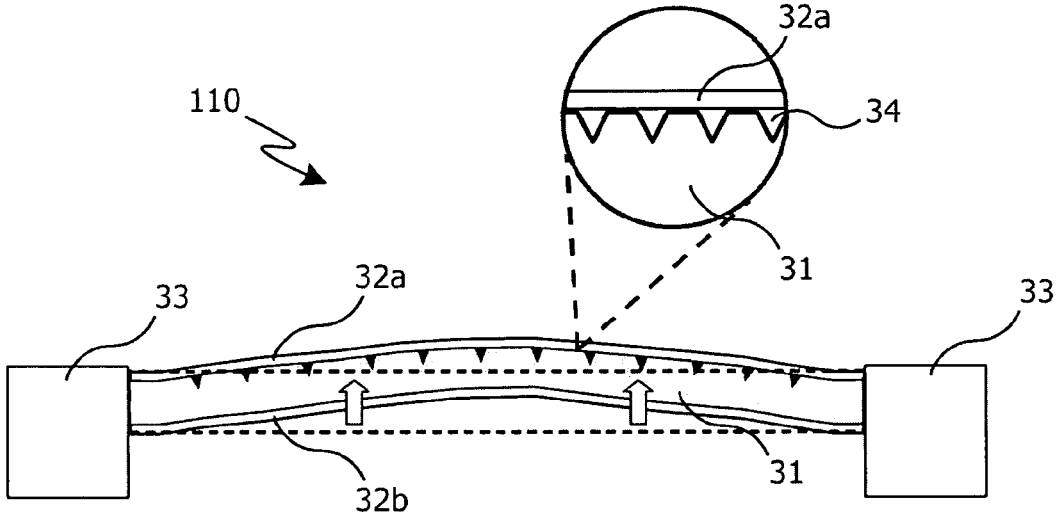
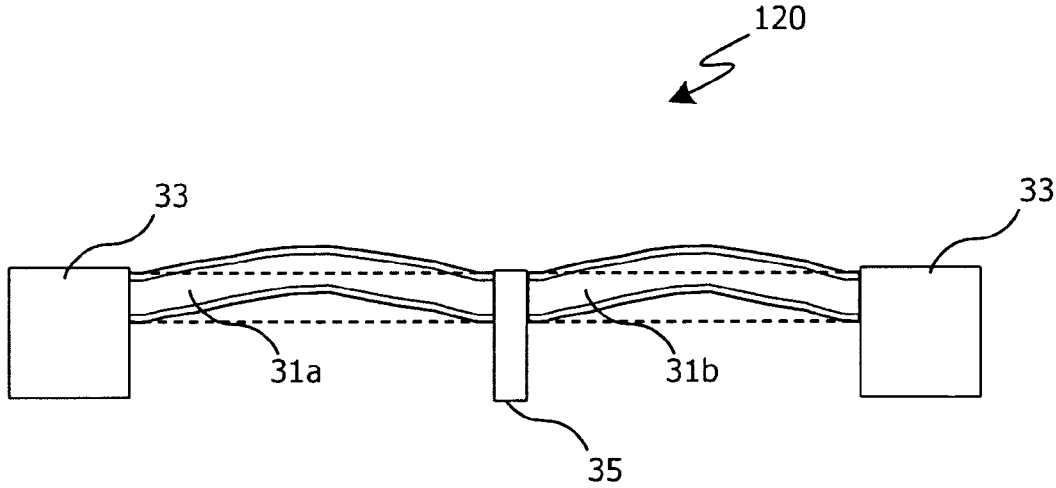
FIG. 6A