FIG. 6B

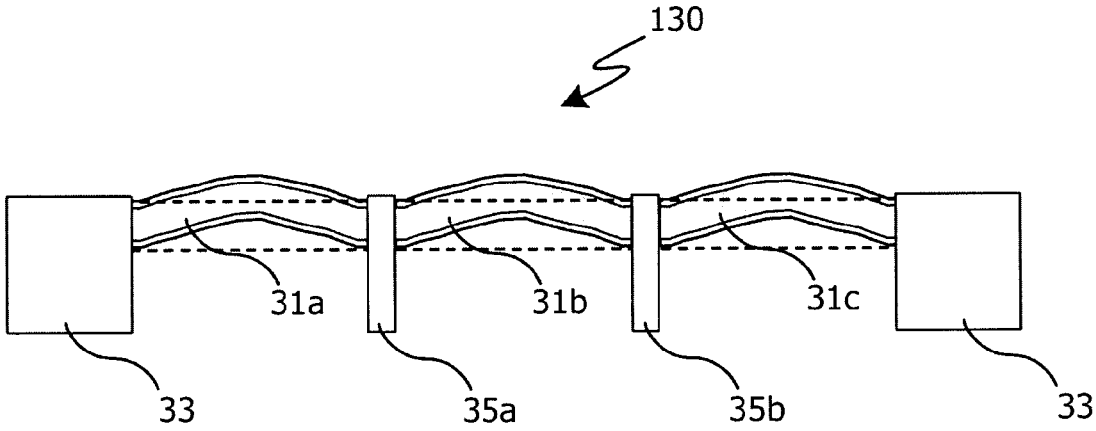
130
31a
31b
31c
33
35a
35b
33

FIG. 7

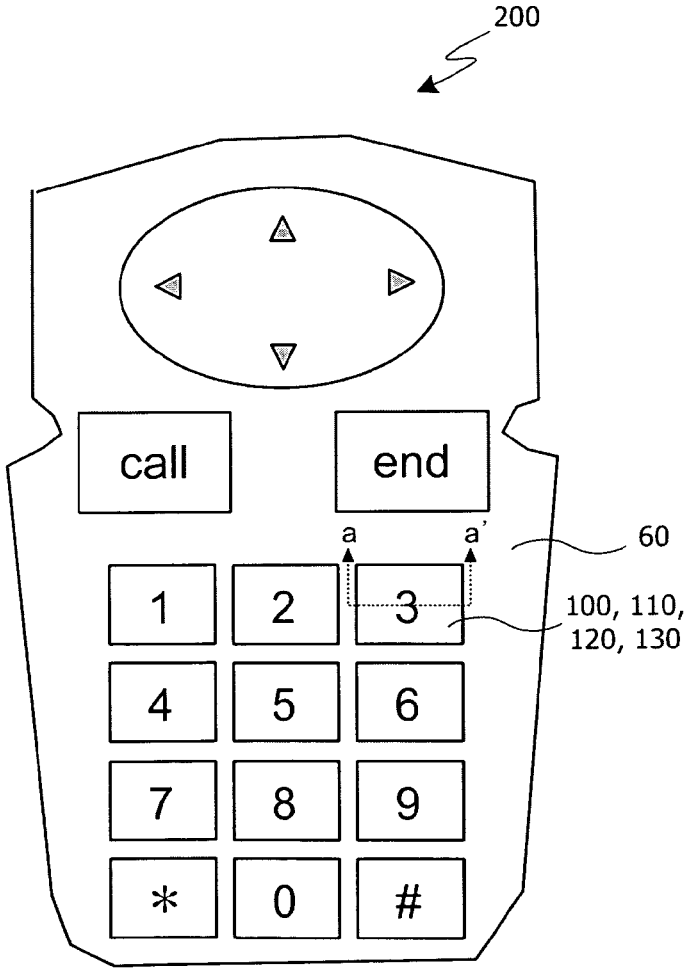
200
call
end
a
a'
60
1
2
3
100, 110,
120, 130
4
5
6
7
8
9
*
0
#