FIG. 8A

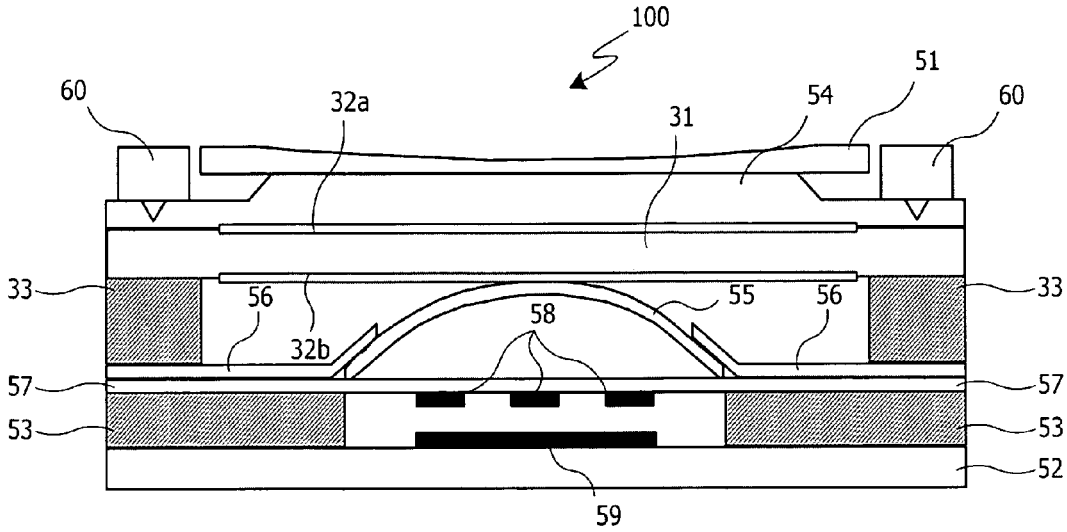
100
60
32a
31
54
51
60
33
56
32b
58
55
56
33
57
57
53
53
52
59

FIG. 8B

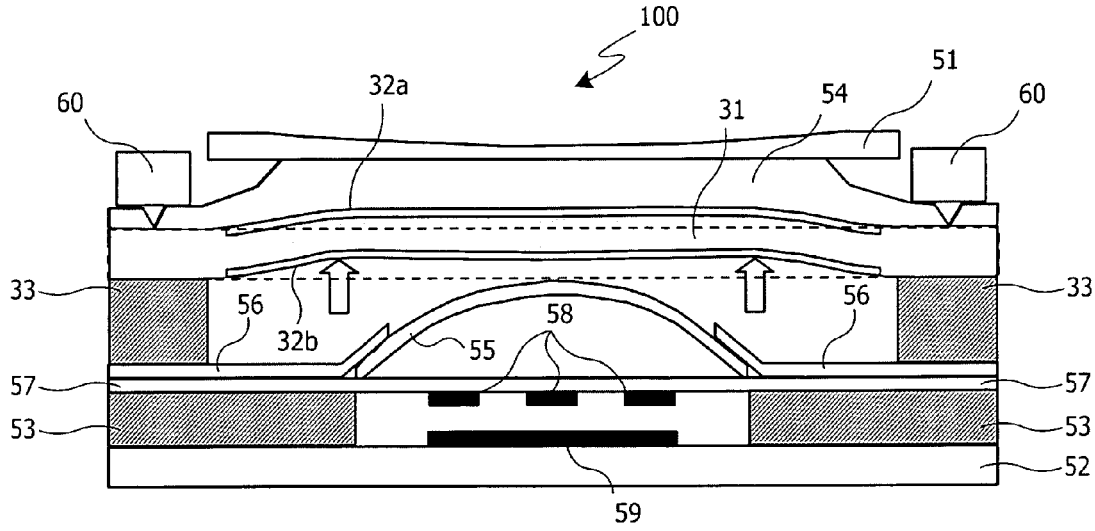
100
60
32a
31
54
51
60
33
56
32b
58
55
56
33
57
57
53
53
52
59