FIG. 8C

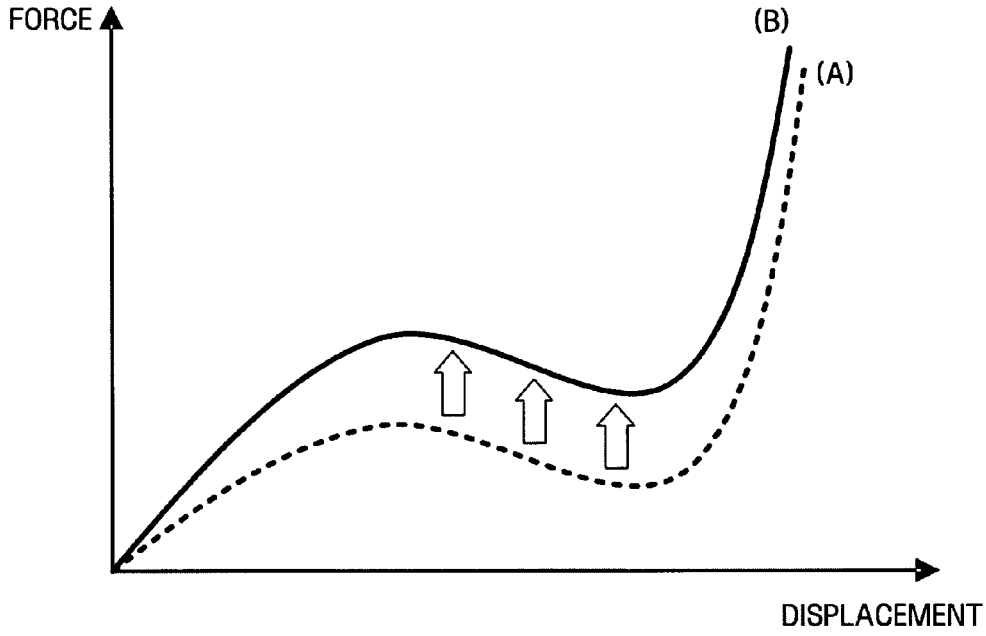
FORCE
(B)
(A)
DISPLACEMENT

FIG. 8D

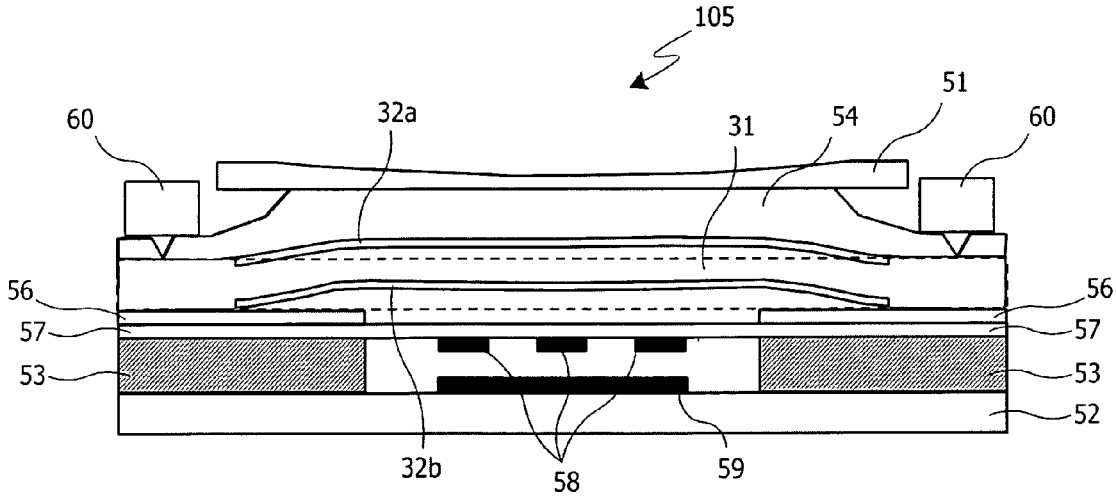
105
60
32a
31
54
51
60
56
57
53
56
57
53
52
32b
58
59