FIG. 8E

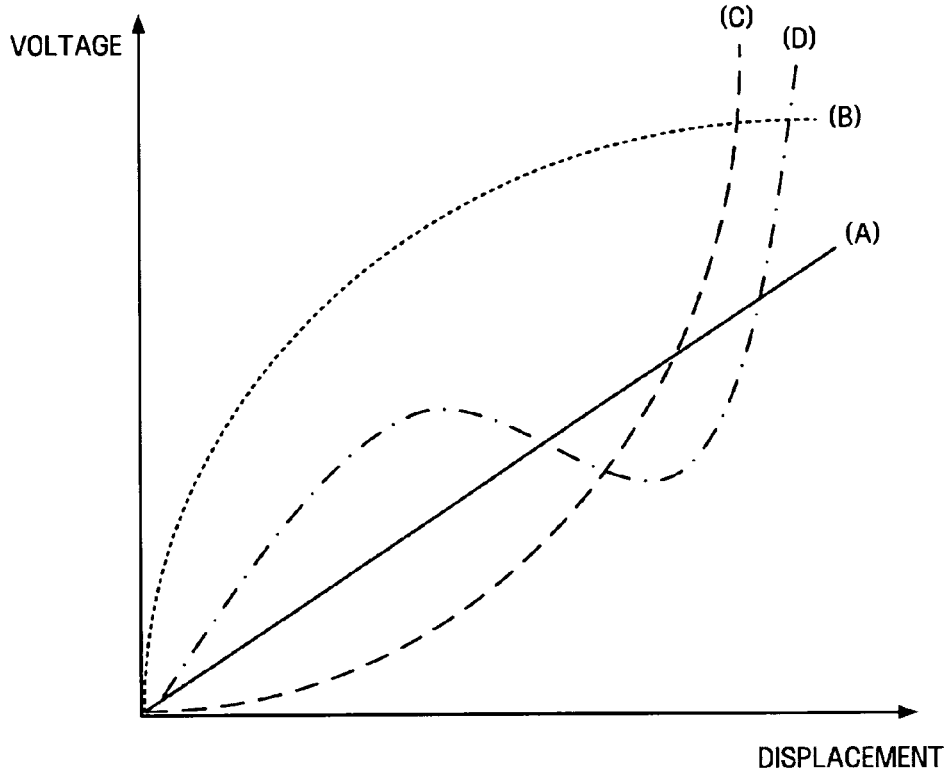
VOLTAGE
(C)
(D)
(B)
(A)
DISPLACEMENT

FIG. 8F

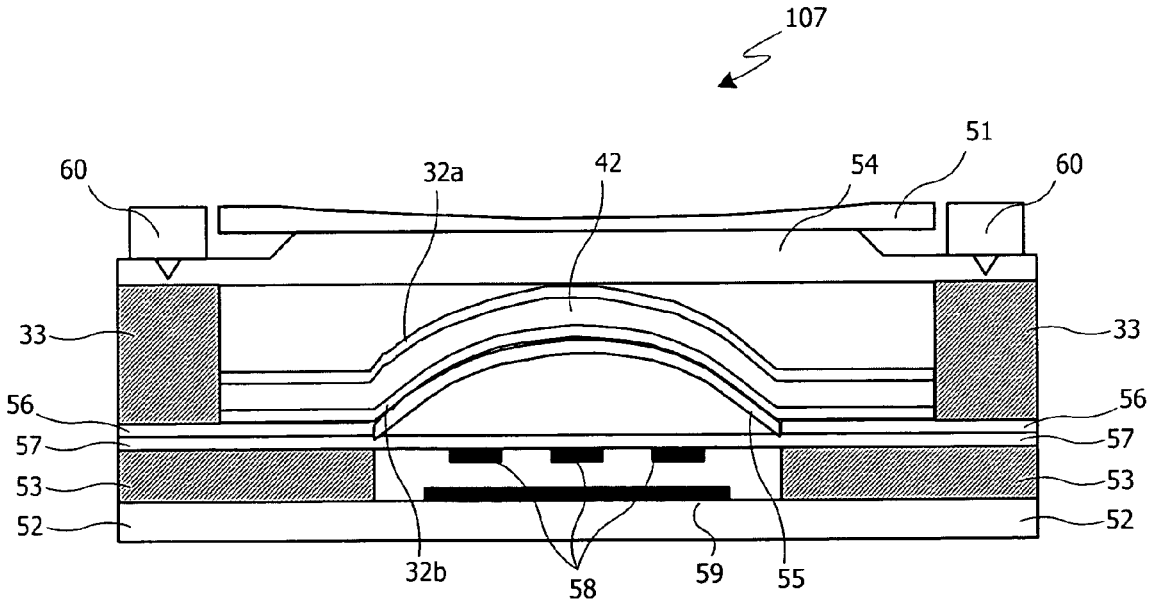
107
60
32a
42
54
51
60
33
33
56
56
57
57
53
53
52
52
32b
58
59
55