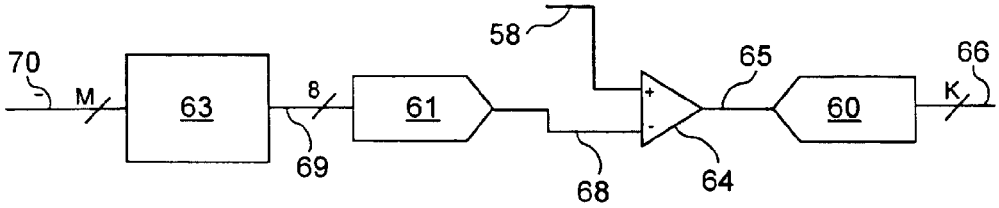
70
M
63
8
69
61
58
68
64
65
60
K
66

FIG. 7A

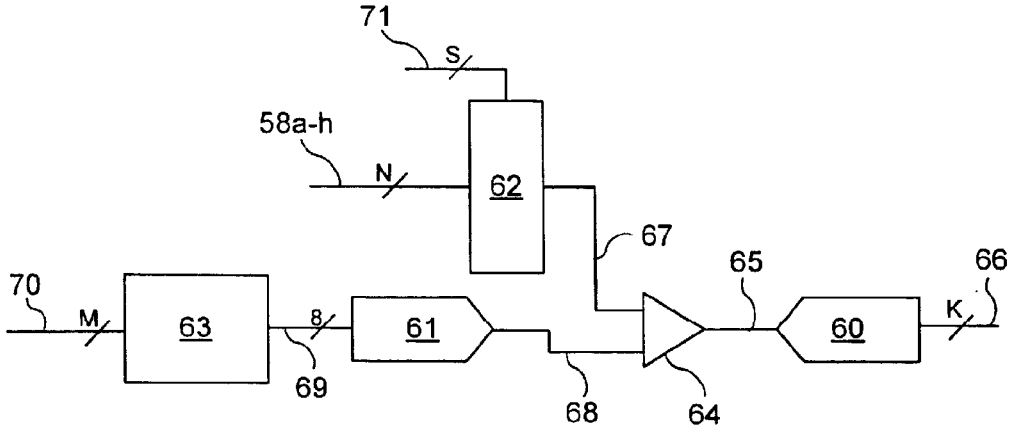
71
S
58a-h
N
62
67
70
M
63
8
69
61
68
64
65
60
K
66

FIG. 7B