FIG. 3

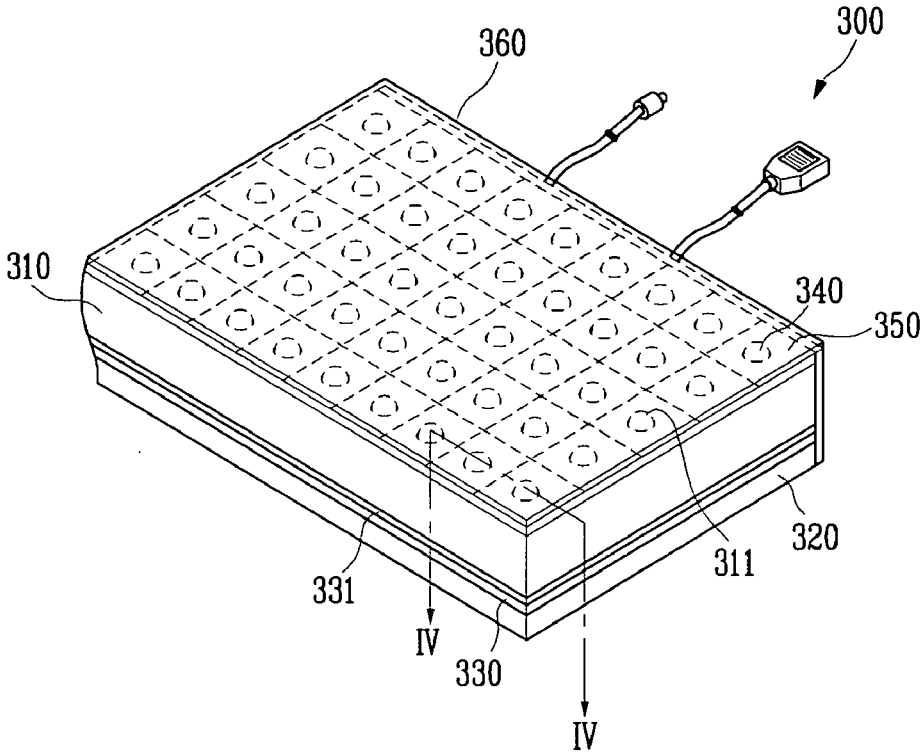
300
360
310
340
350
320
311
331
IV
330
IV

FIG. 4

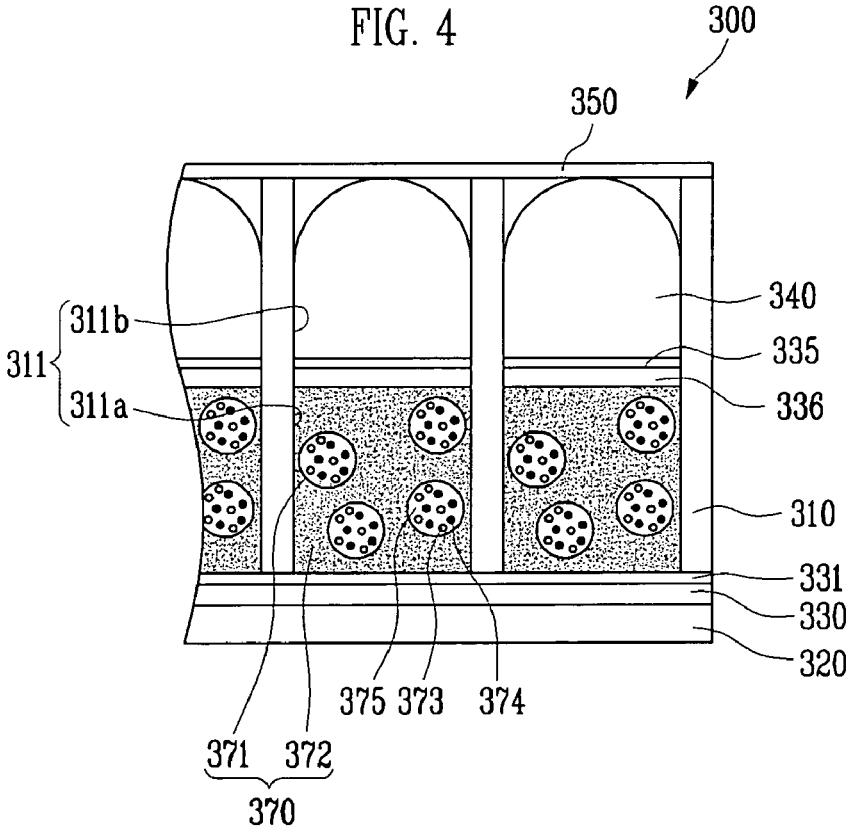
300
350
340
311b
311
311a
335
336
310
331
330
320
375 373 374
371 372
370