FIG. 5

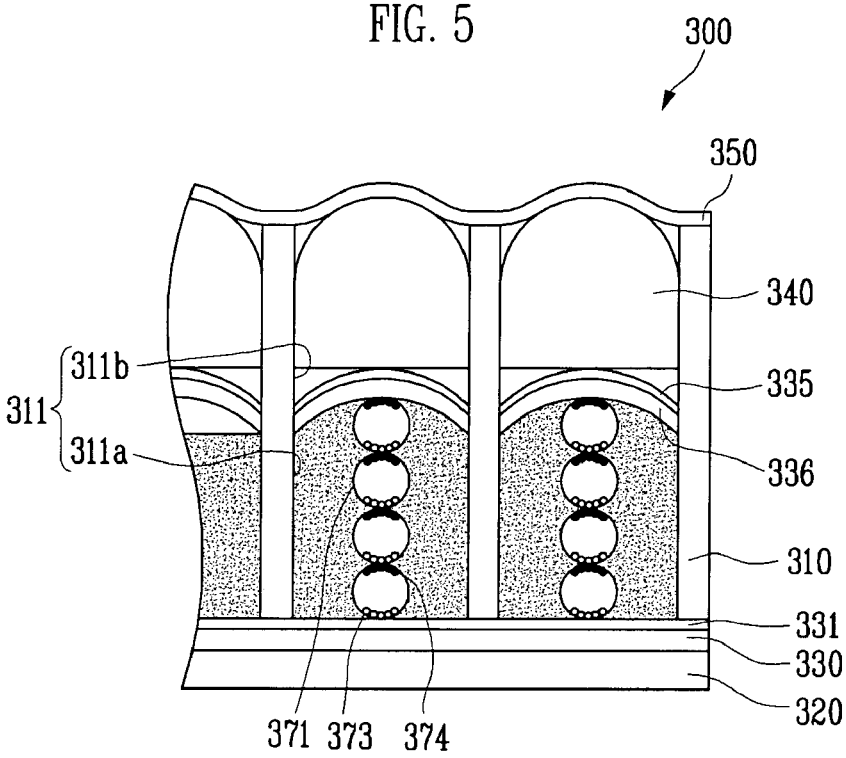
300
350
340
311b
311
311a
335
336
310
331
330
320
371
373
374

FIG. 6

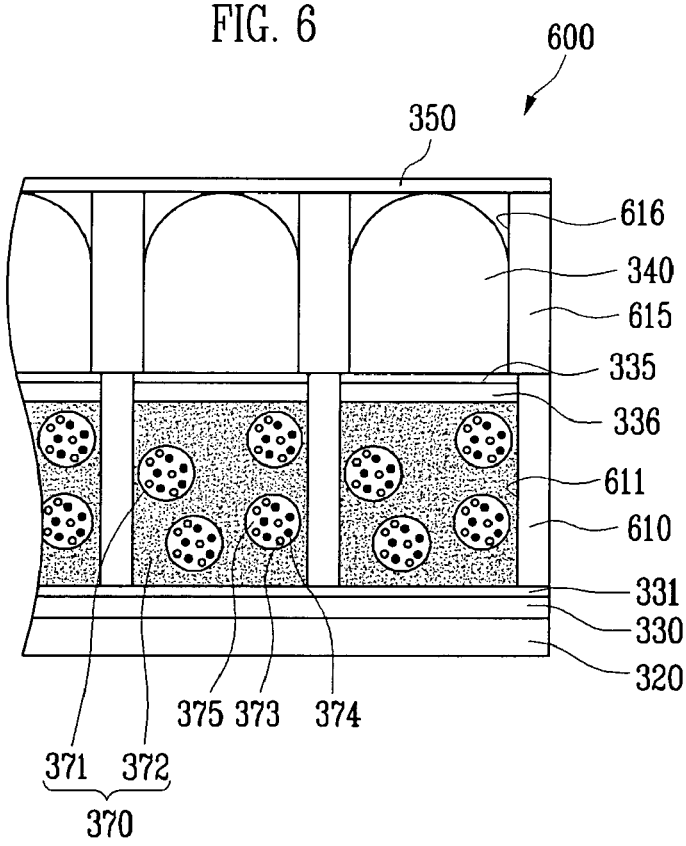
600
350
616
340
615
335
336
611
610
331
330
320
375
373
374
371
372
370