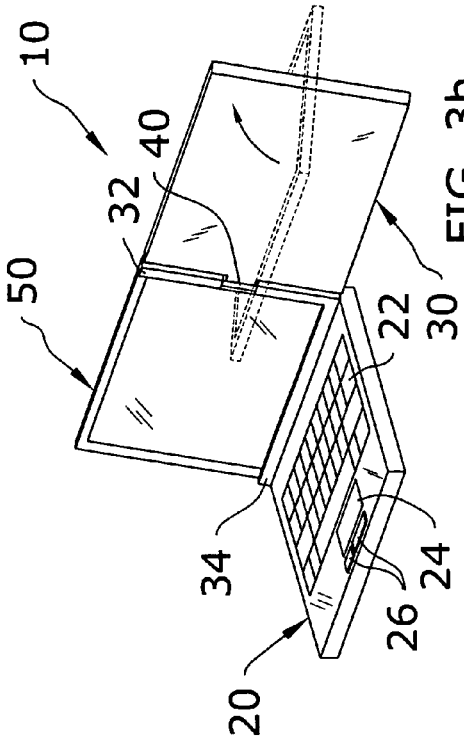

FIG. 3b

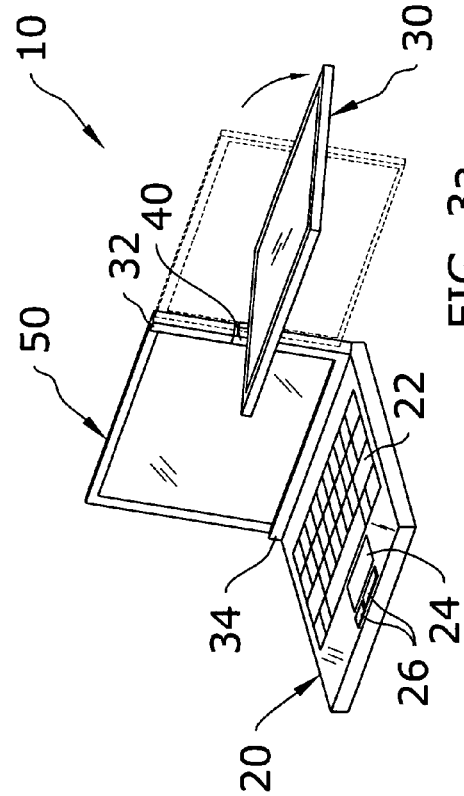

FIG. 3a

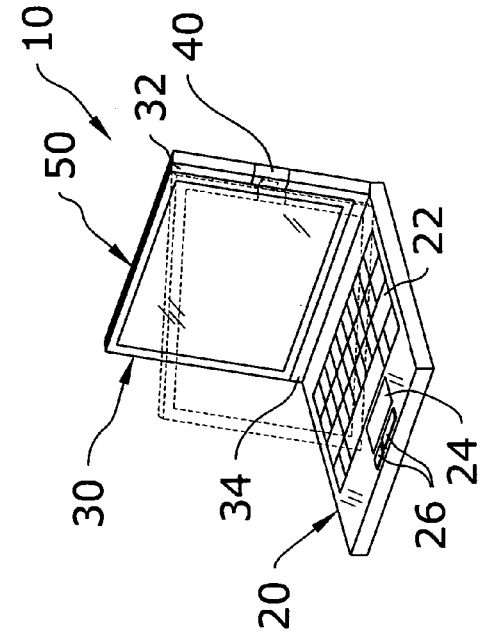

FIG. 3d

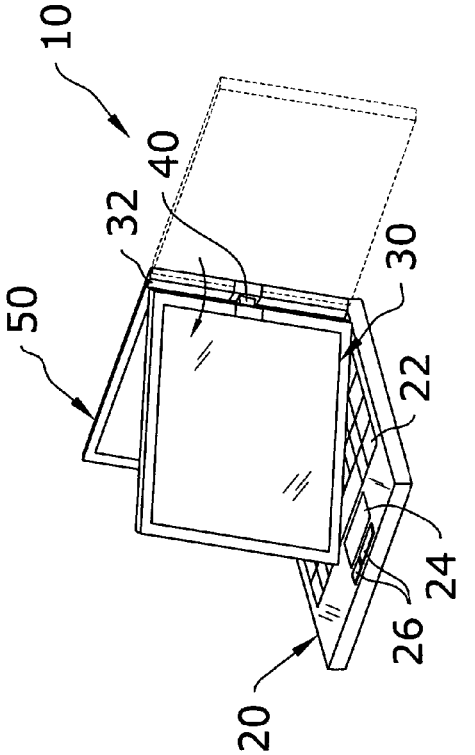

FIG. 3c