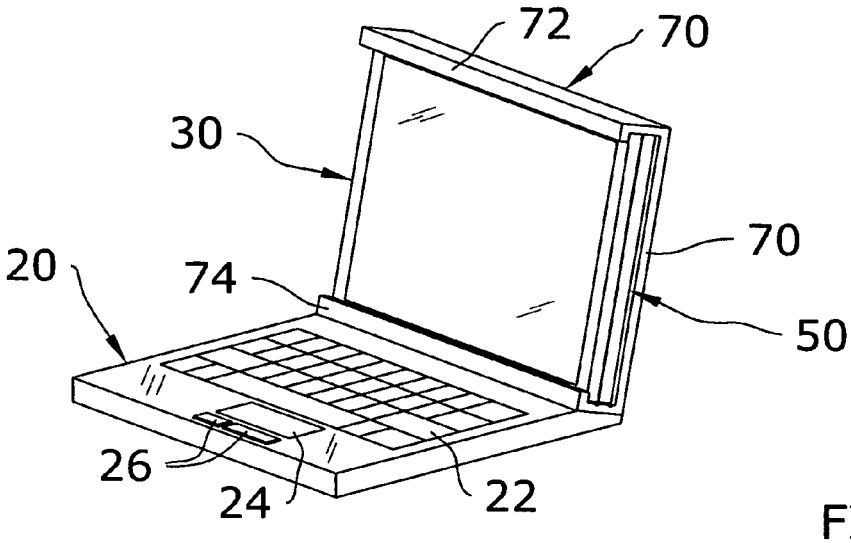

FIG. 4a

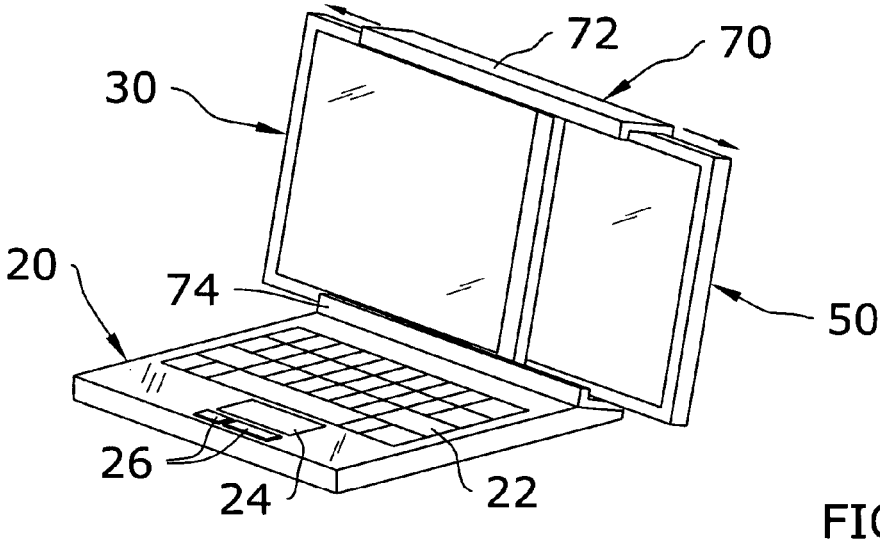

FIG. 4b

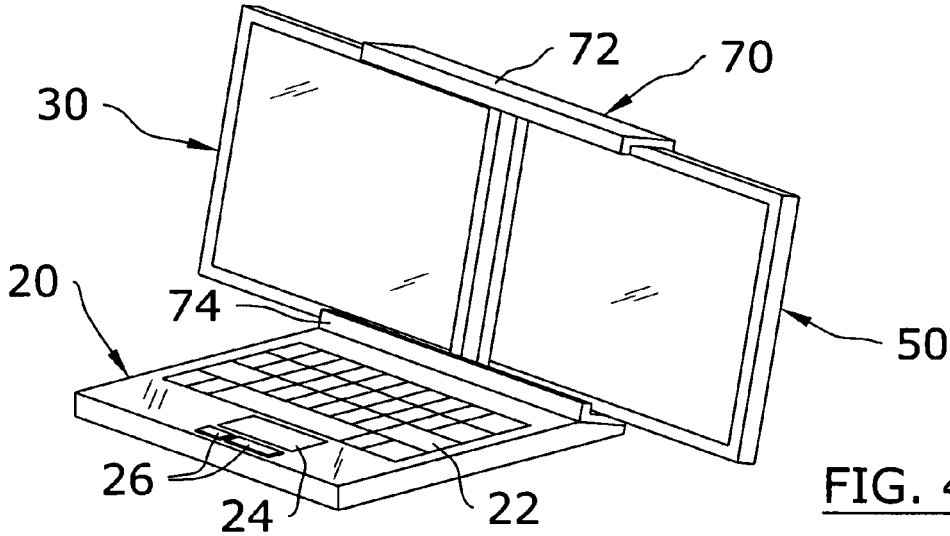

FIG. 4c