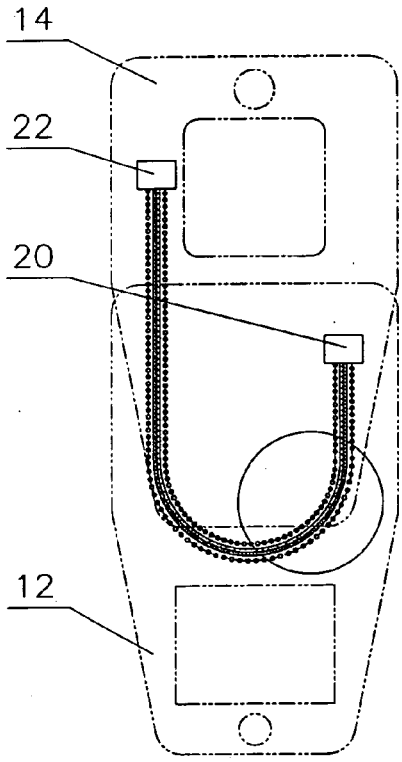

FIG.9

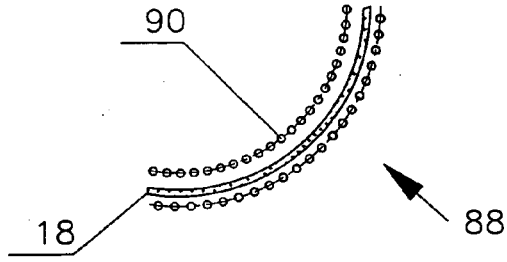

FIG.10