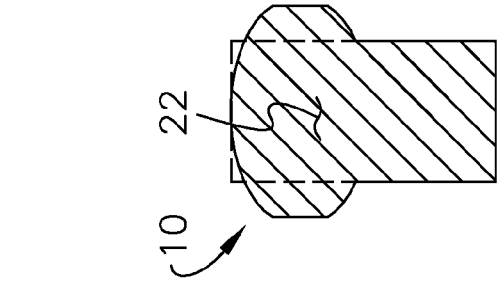

FIG. 2A

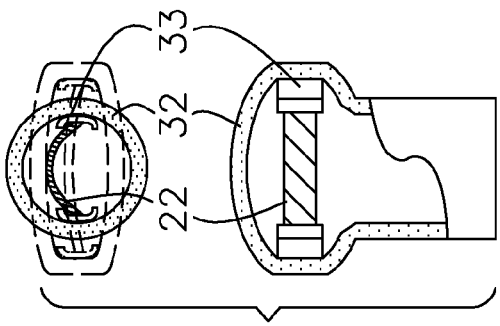

FIG. 2B

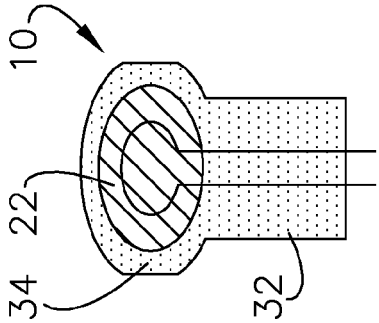

FIG. 2C

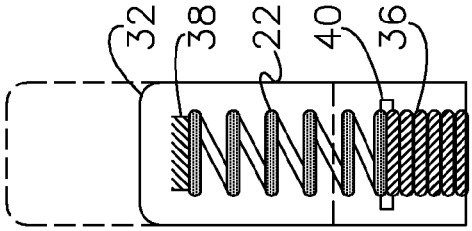

FIG. 2D

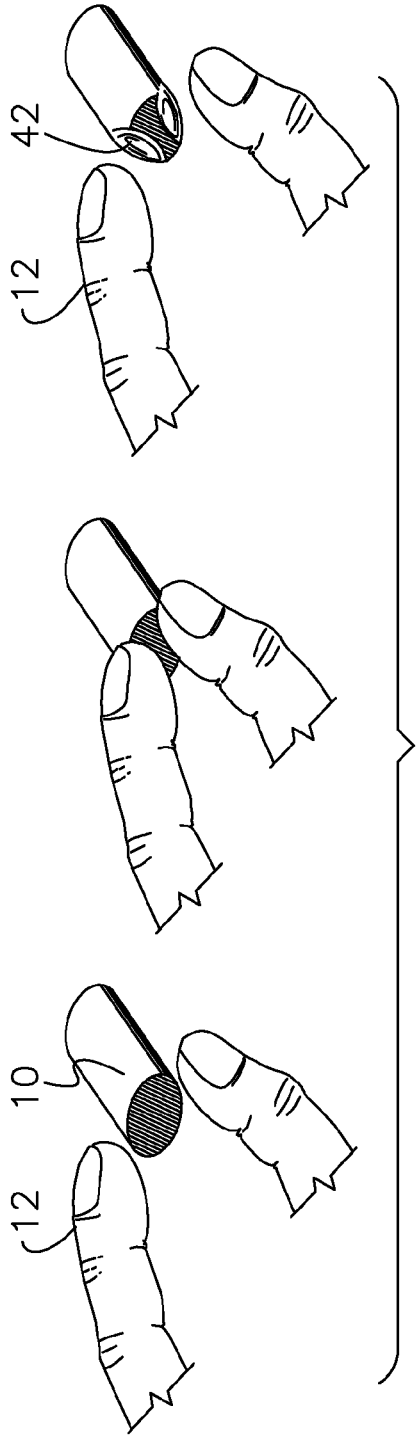

FIG. 3