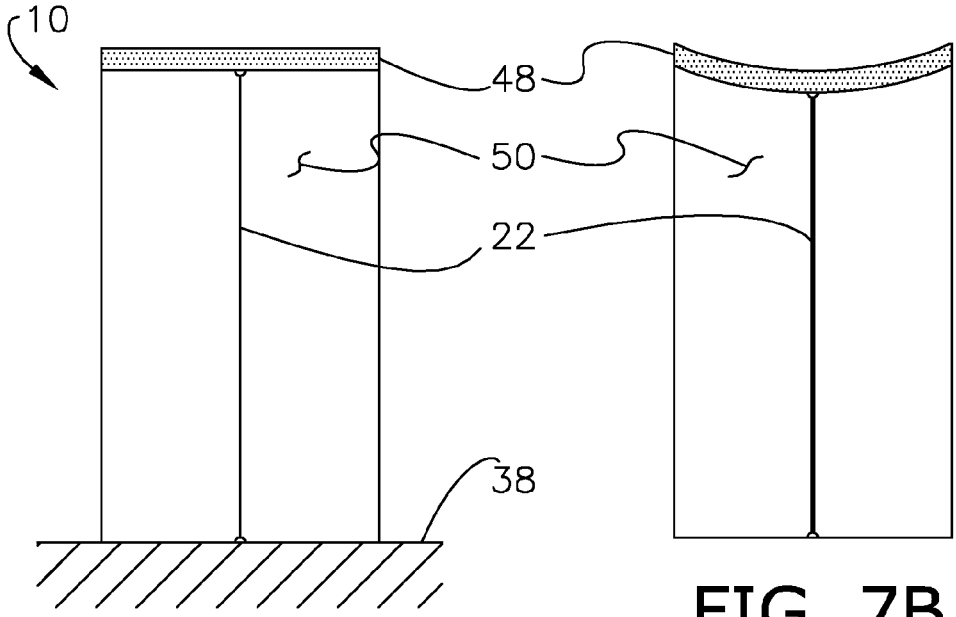

FIG. 7A

FIG. 7B

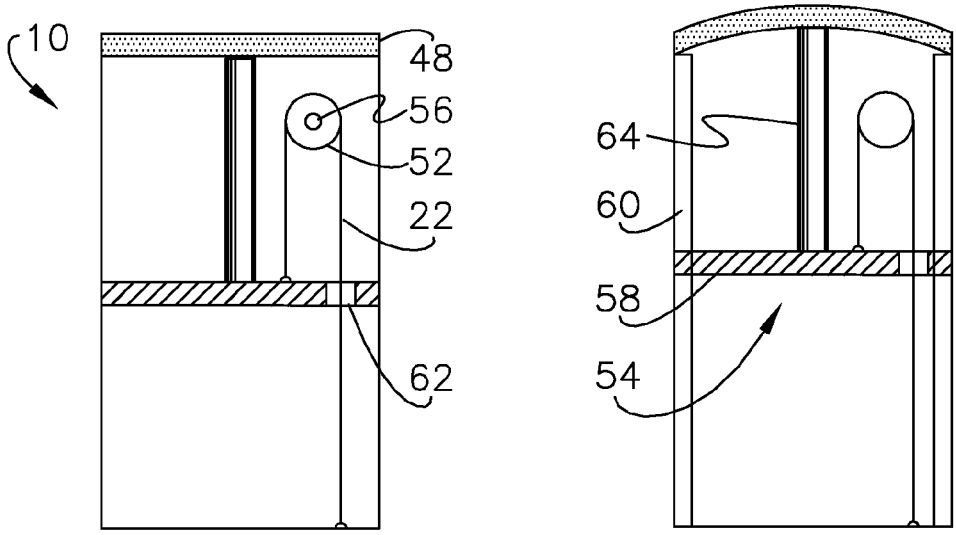

FIG. 8A

FIG. 8B

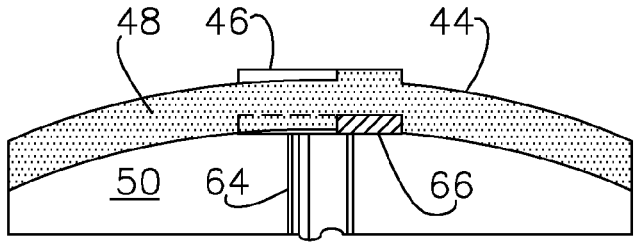

FIG. 8C