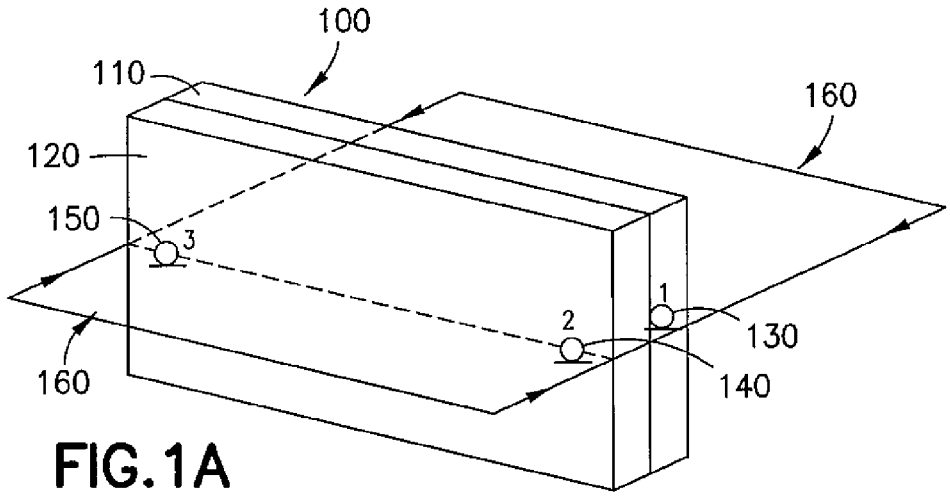

FIG.1A

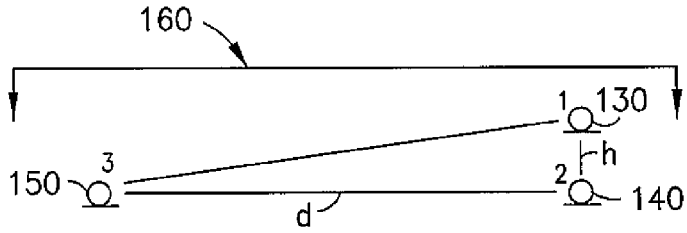

FIG.1B

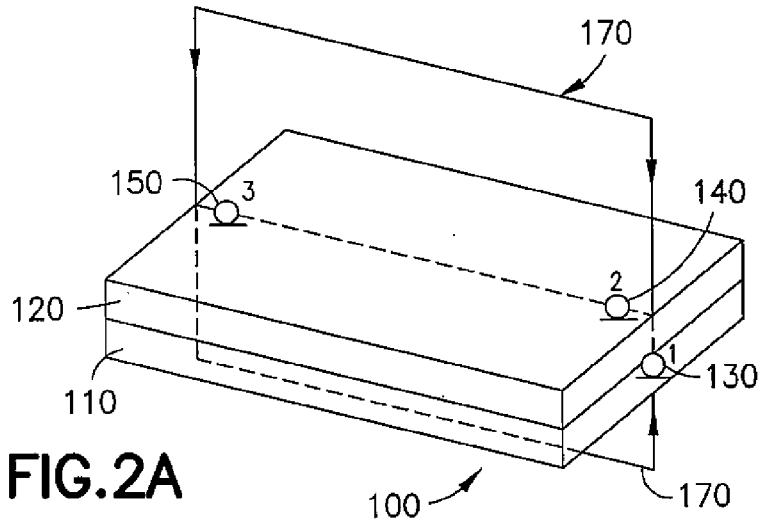

FIG.2A