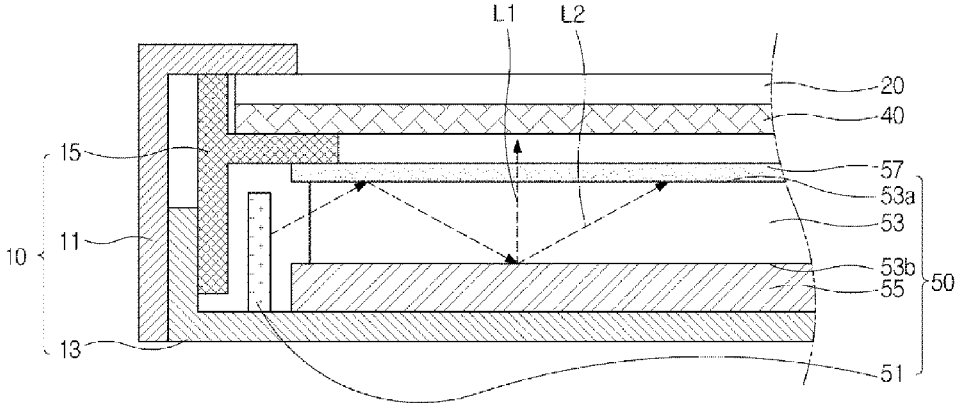FIG.3