FIG. 7A

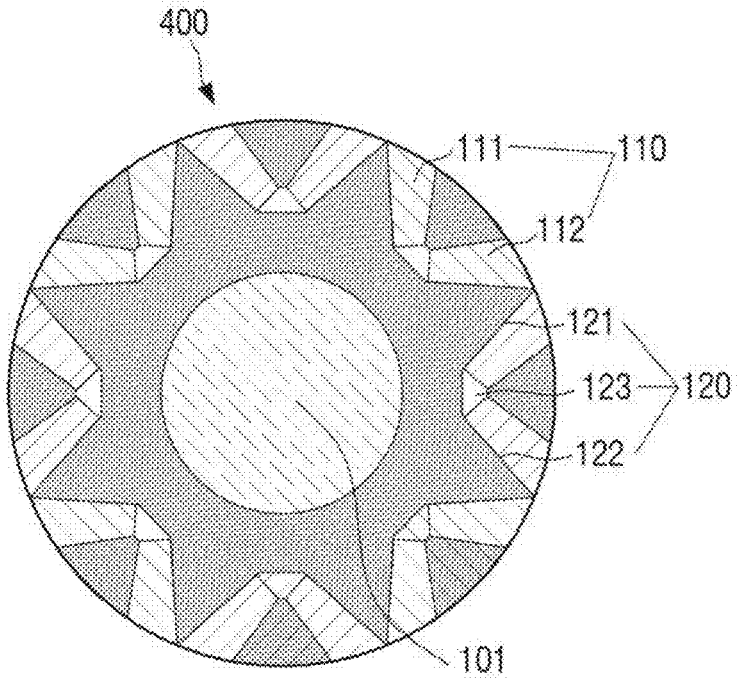
400
111
110
112
121
123
120
122
101

FIG. 7B

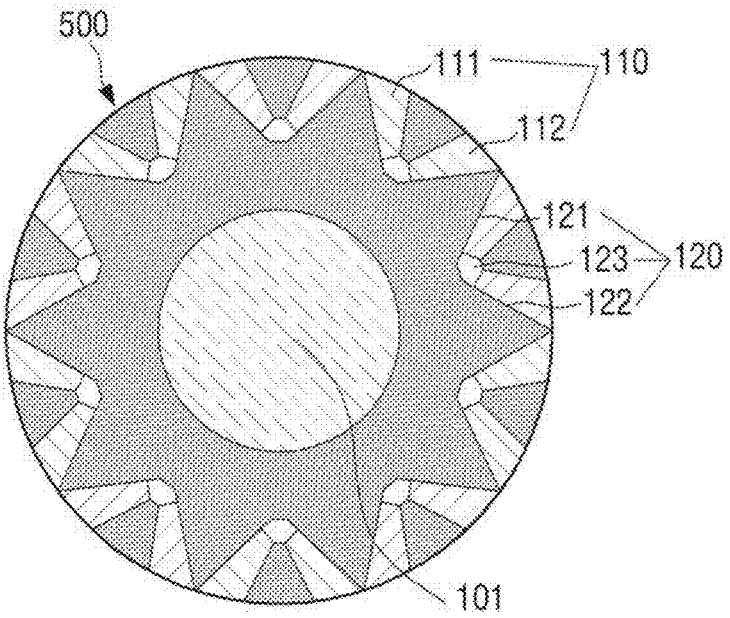
500
111
110
112
121
123
120
122
101