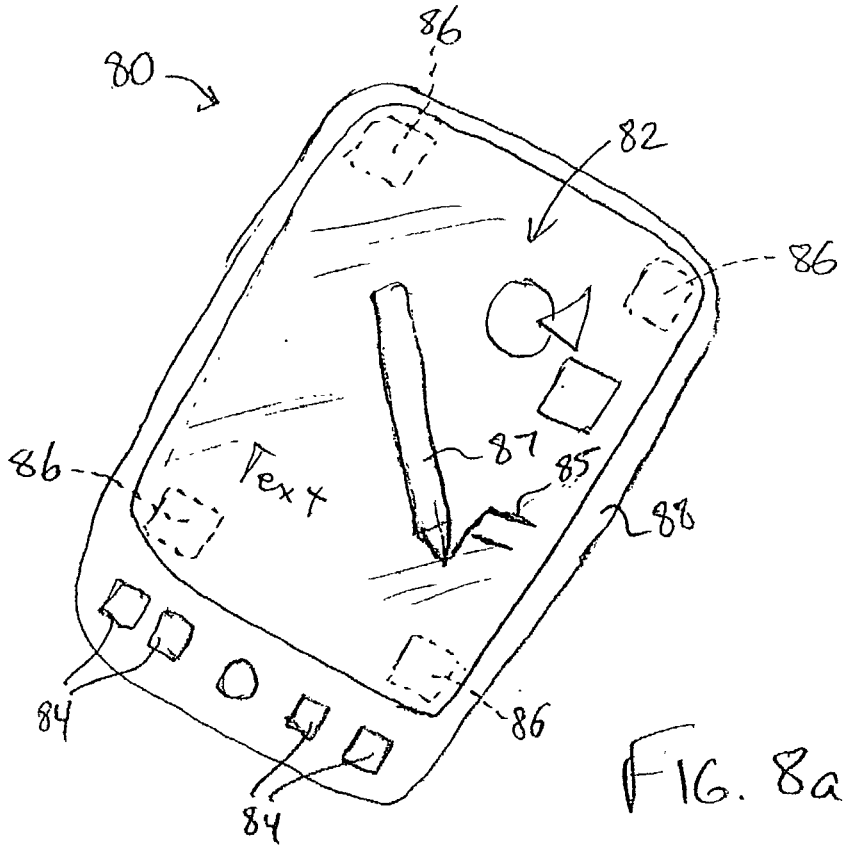

FIG. 8a

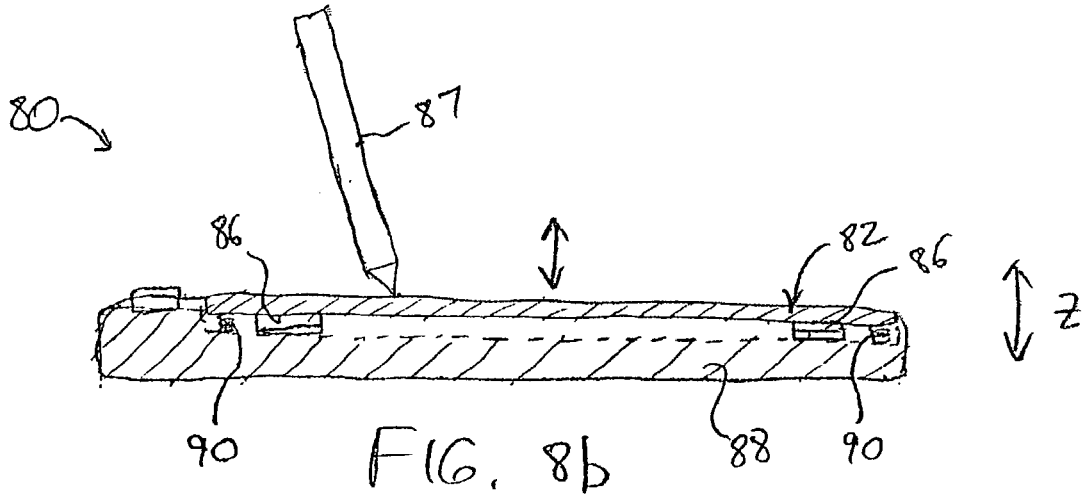

FIG. 8b