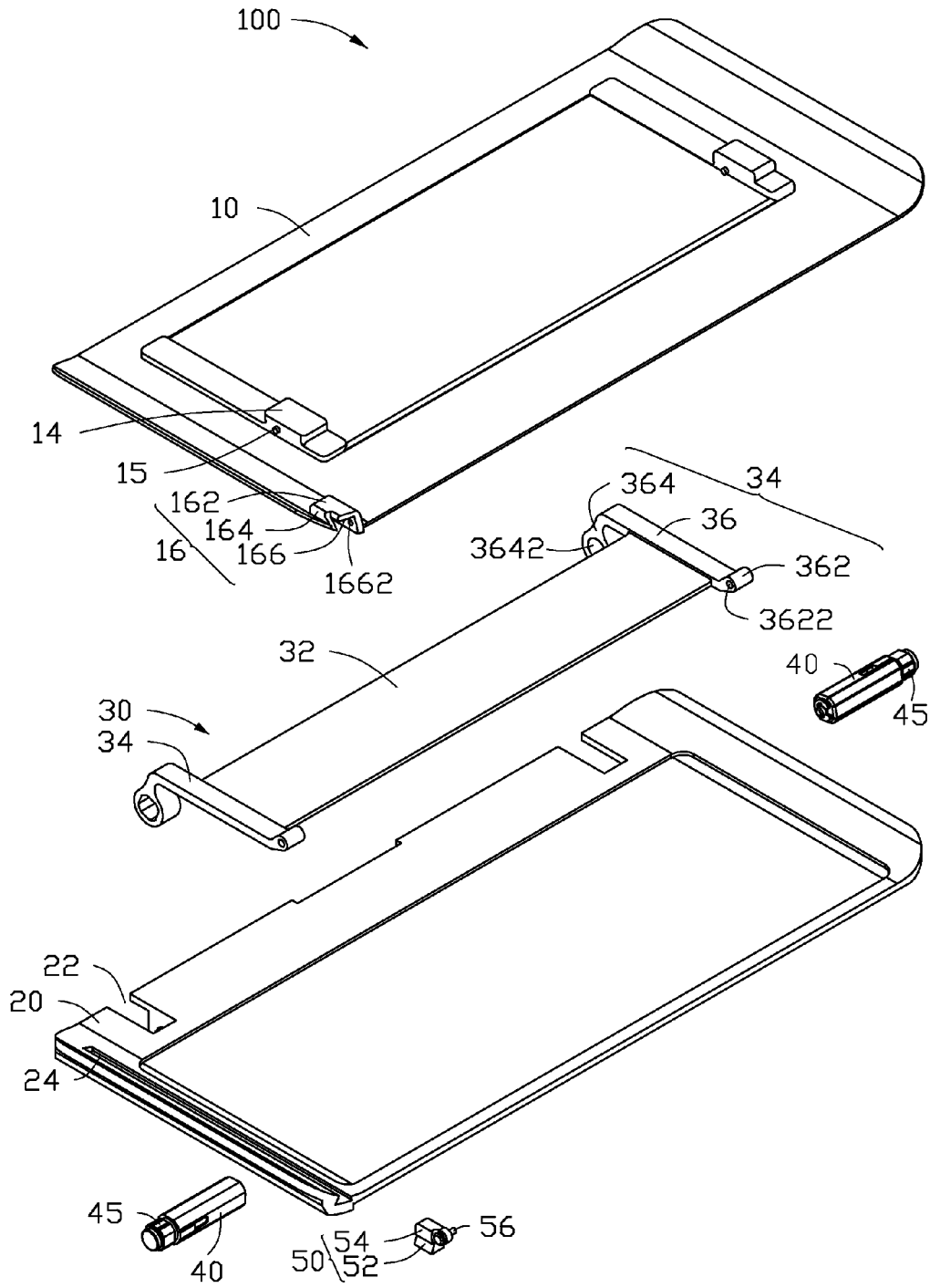
100
10
14
15
162
164
166
16
1662
364
34
36
3642
362
3622
32
40
45
30
34
22
20
24
45
40
54
56
50
52

FIG. 1