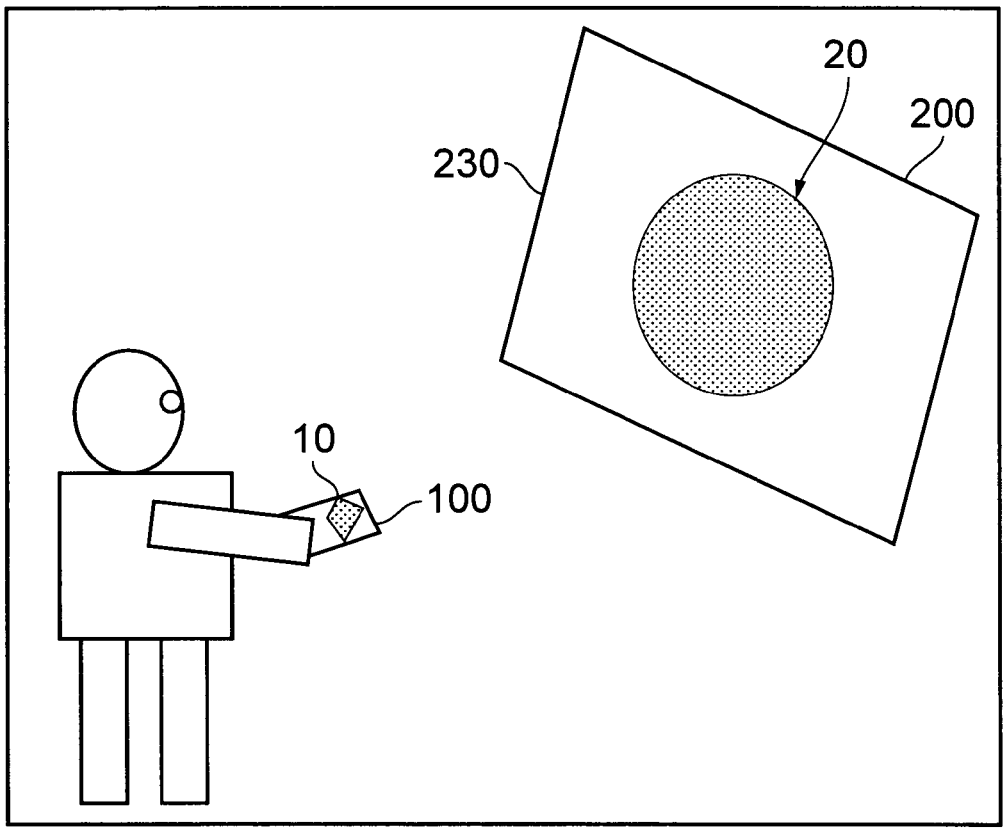

FIG. 13A