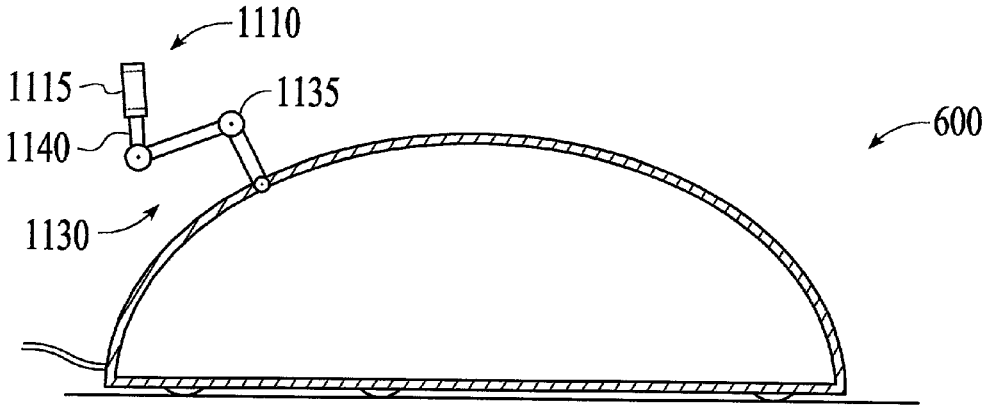

FIG. 22

FIG. 23A

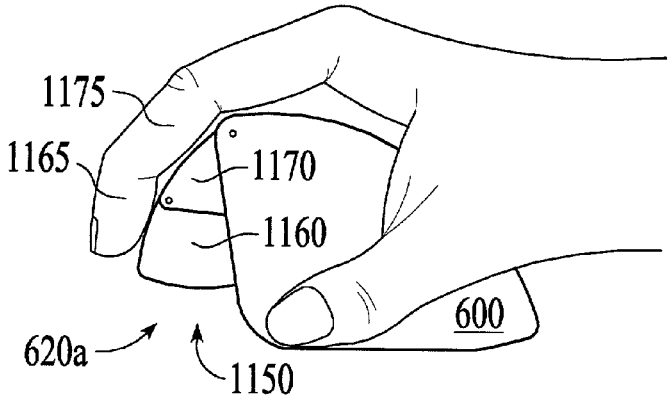
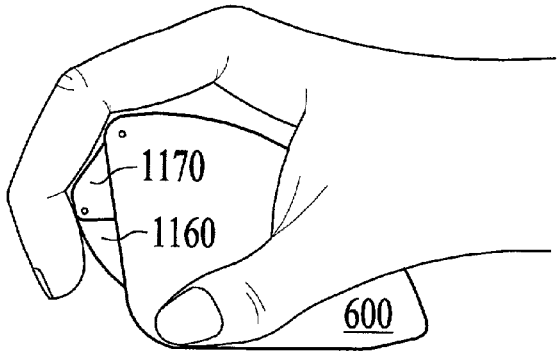
FIG. 23B