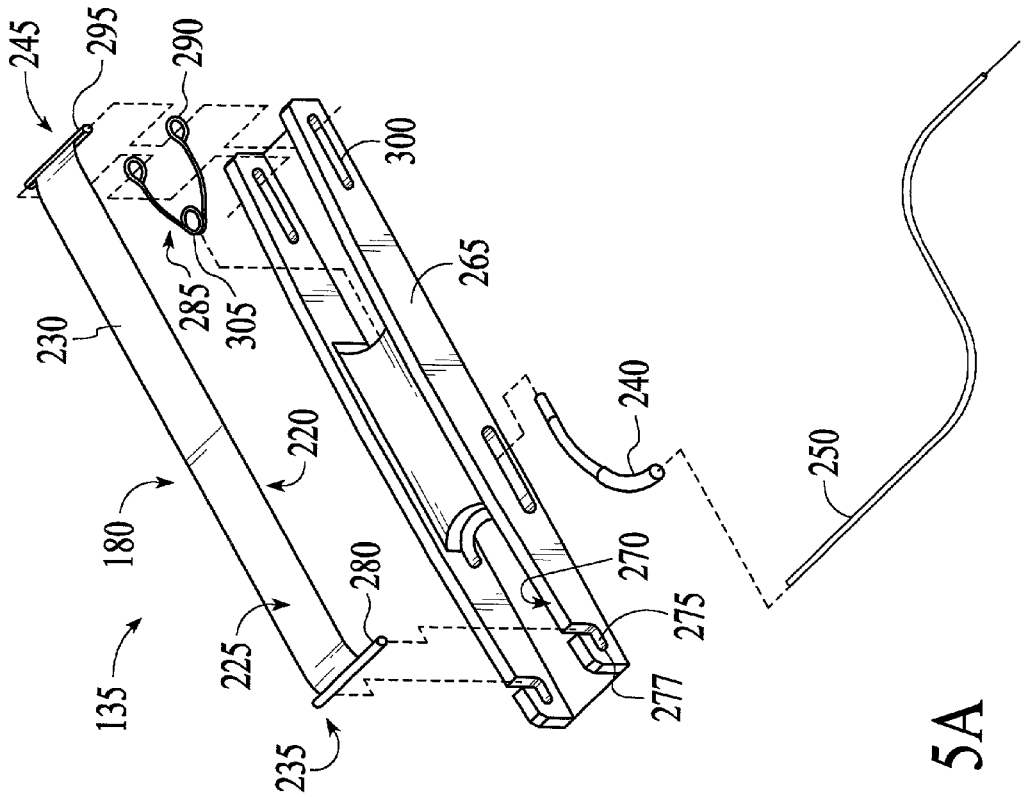
245
295
290
300
265
285
305
230
220
240
250
180
270
280
275
135
225
277
235

FIG. 5A