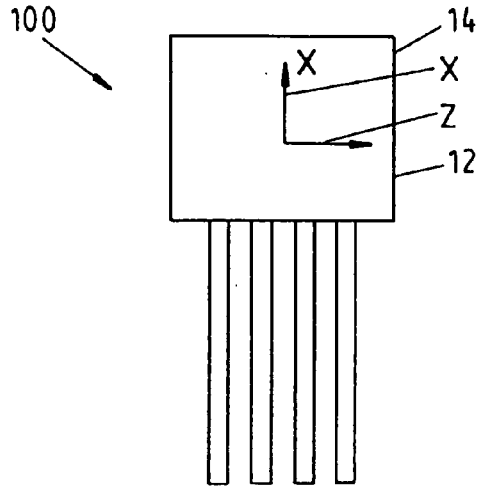


FIG.1

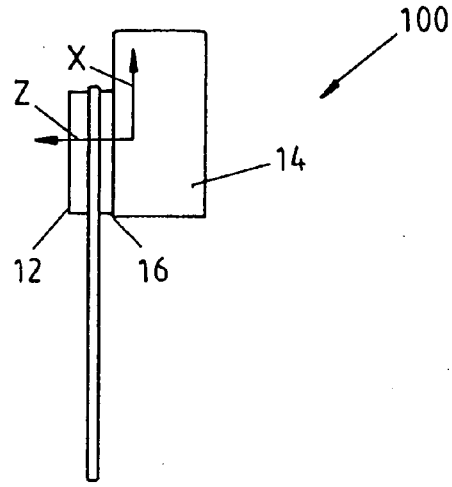


FIG.2

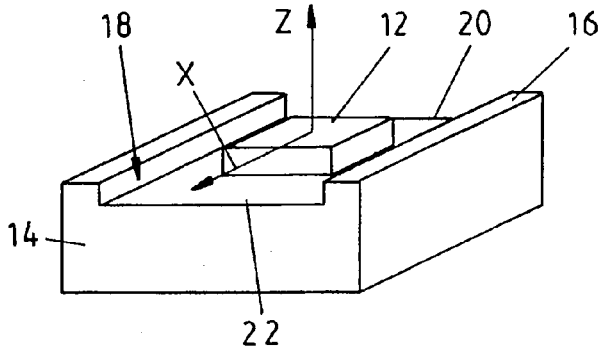


FIG.3

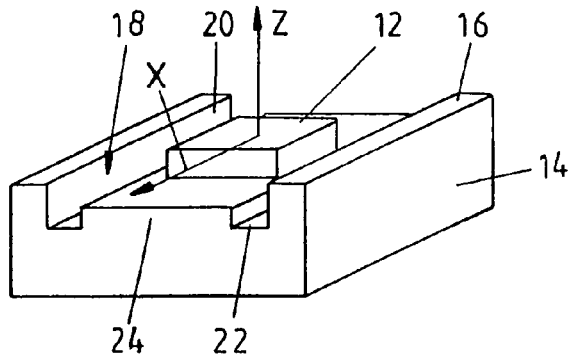


FIG.4