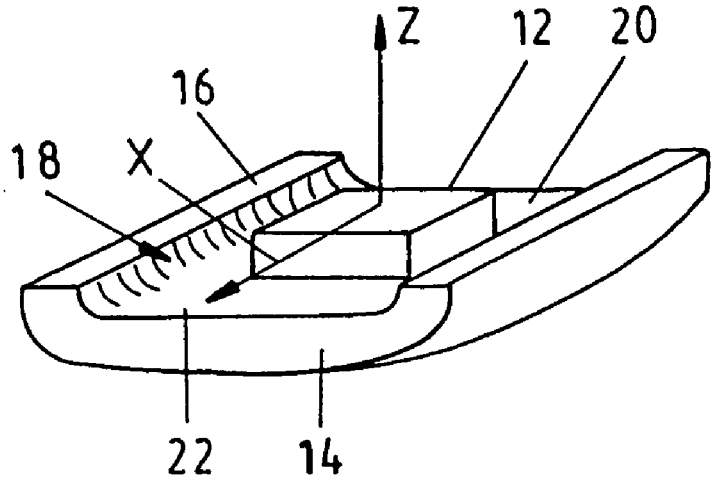

FIG.5

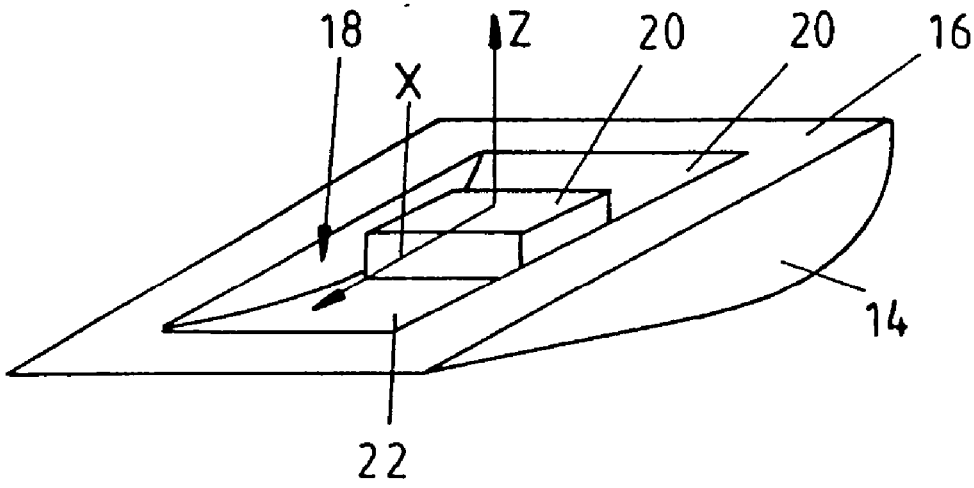

FIG.6