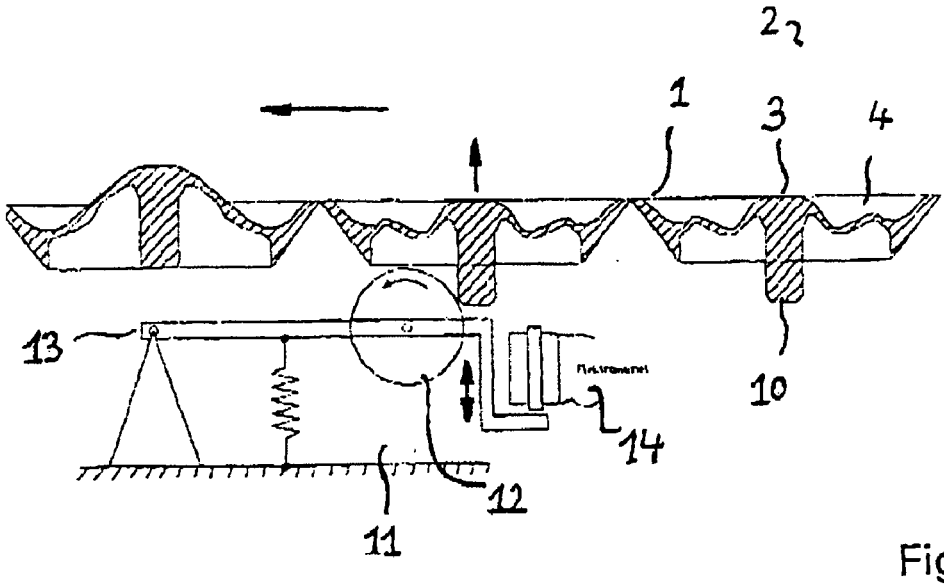

Fig. 6

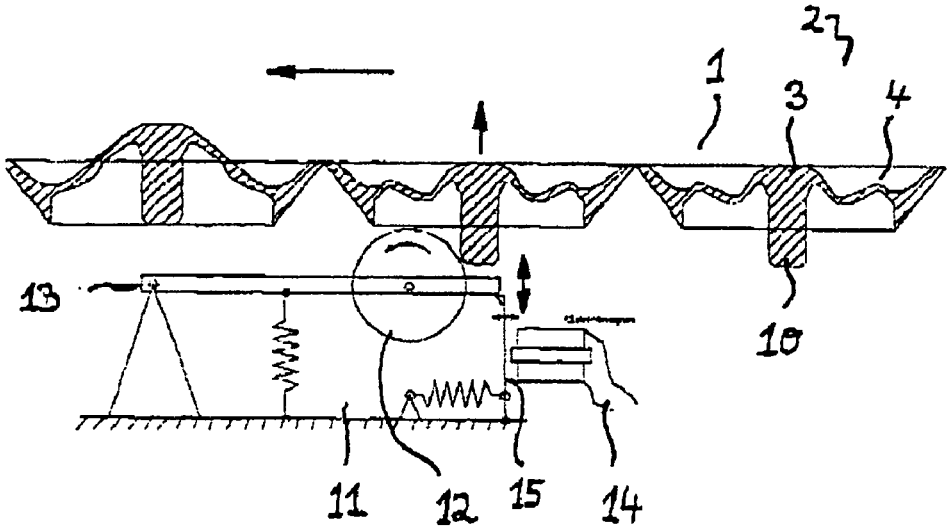

Fig. 7