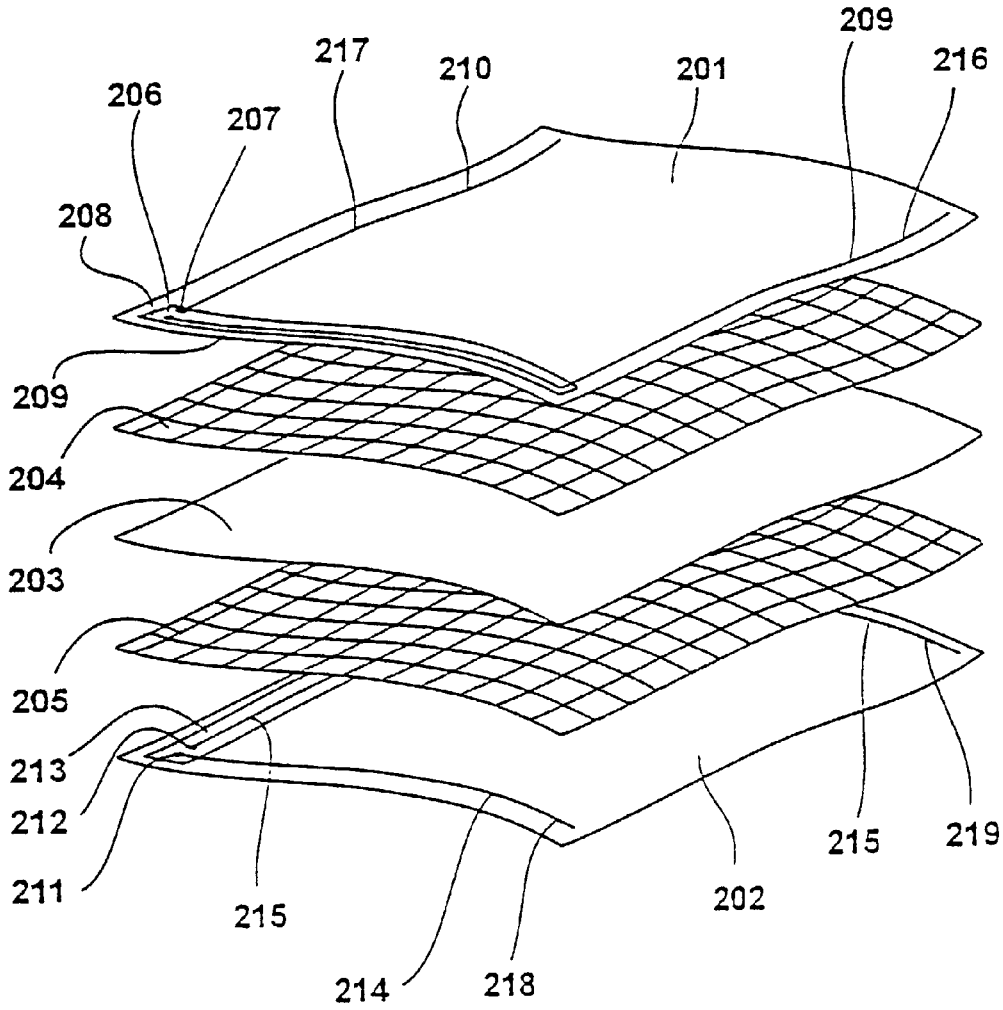
209
217
210
201
216
206
207
208
209
204
203
205
213
212
211
215
214
218
202
215
219

Figure 2