FIG. 49A

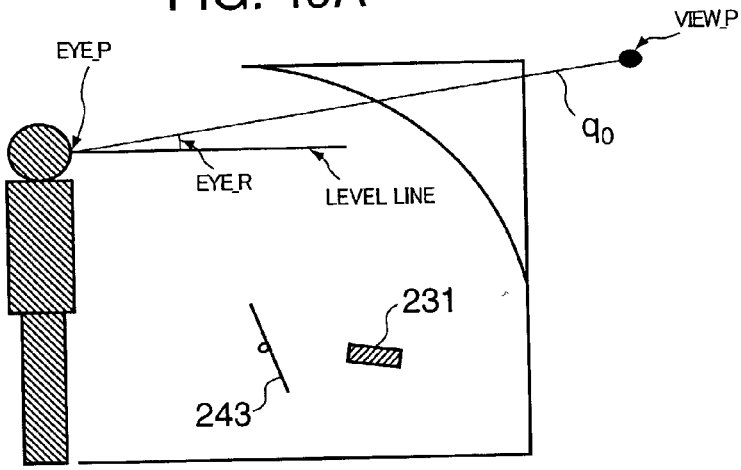

FIG. 49B

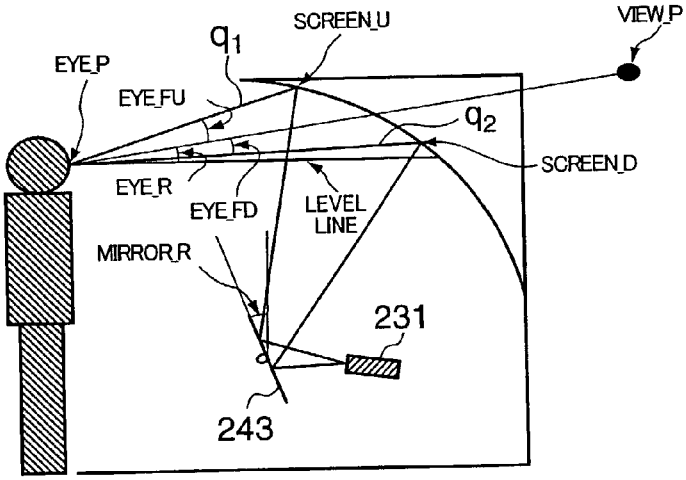
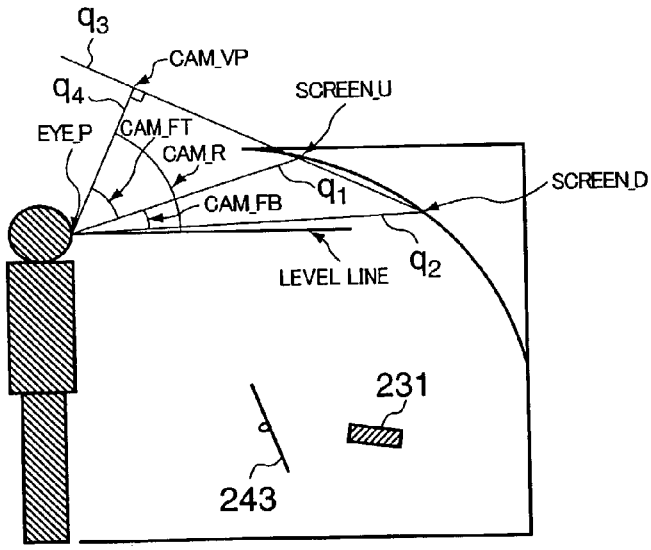
FIG. 49C