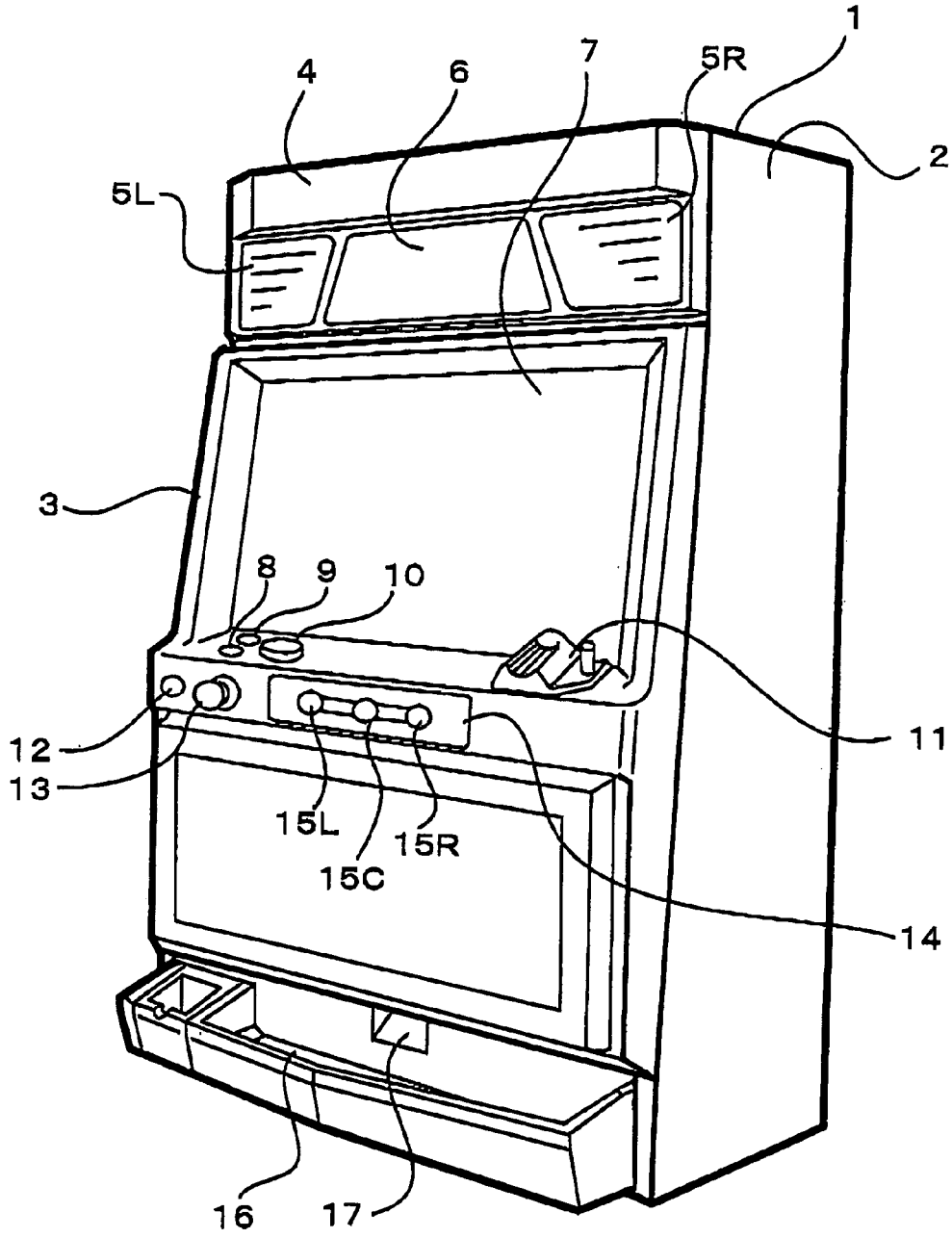Fig. 1