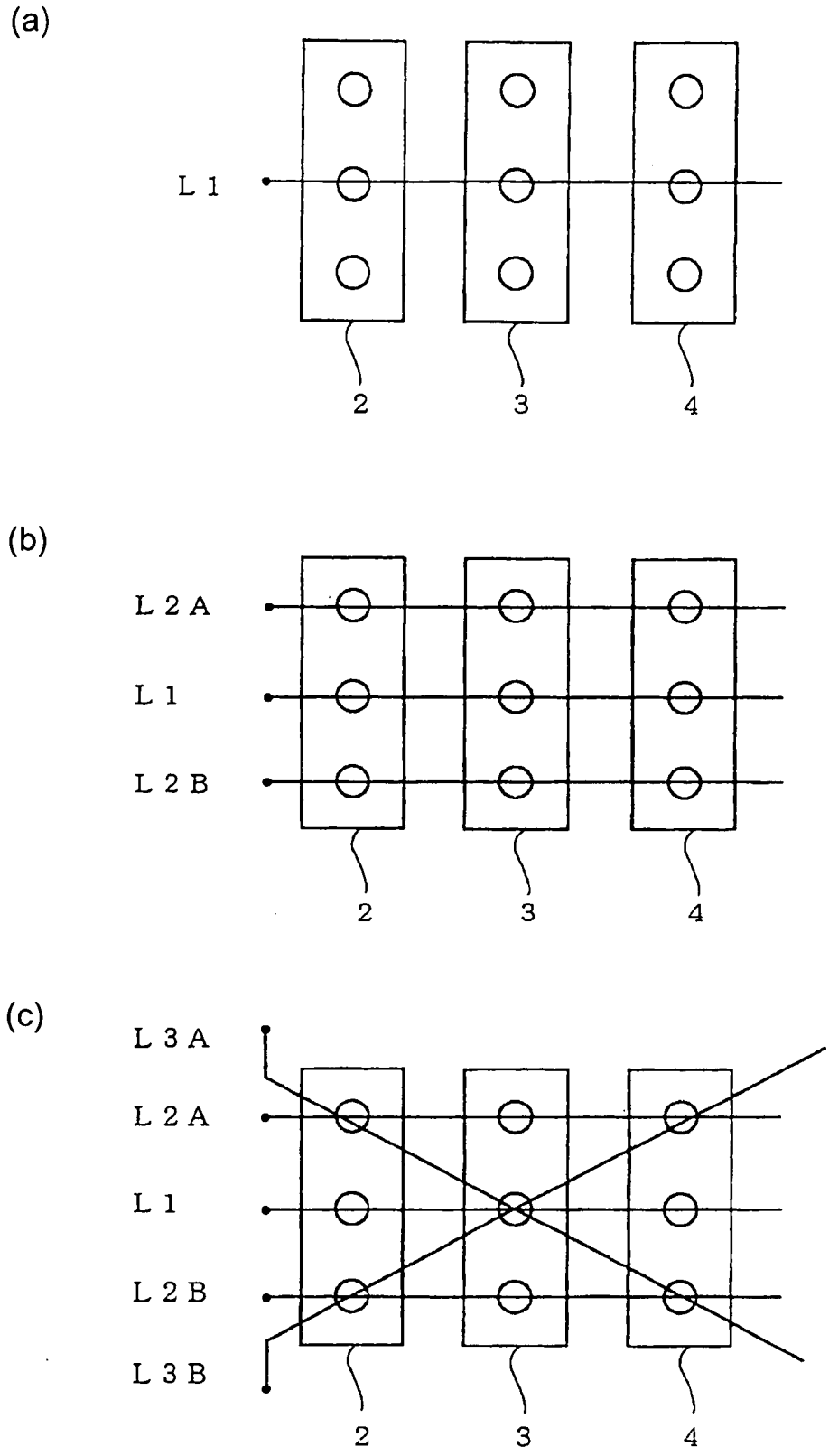


*Fig.2*