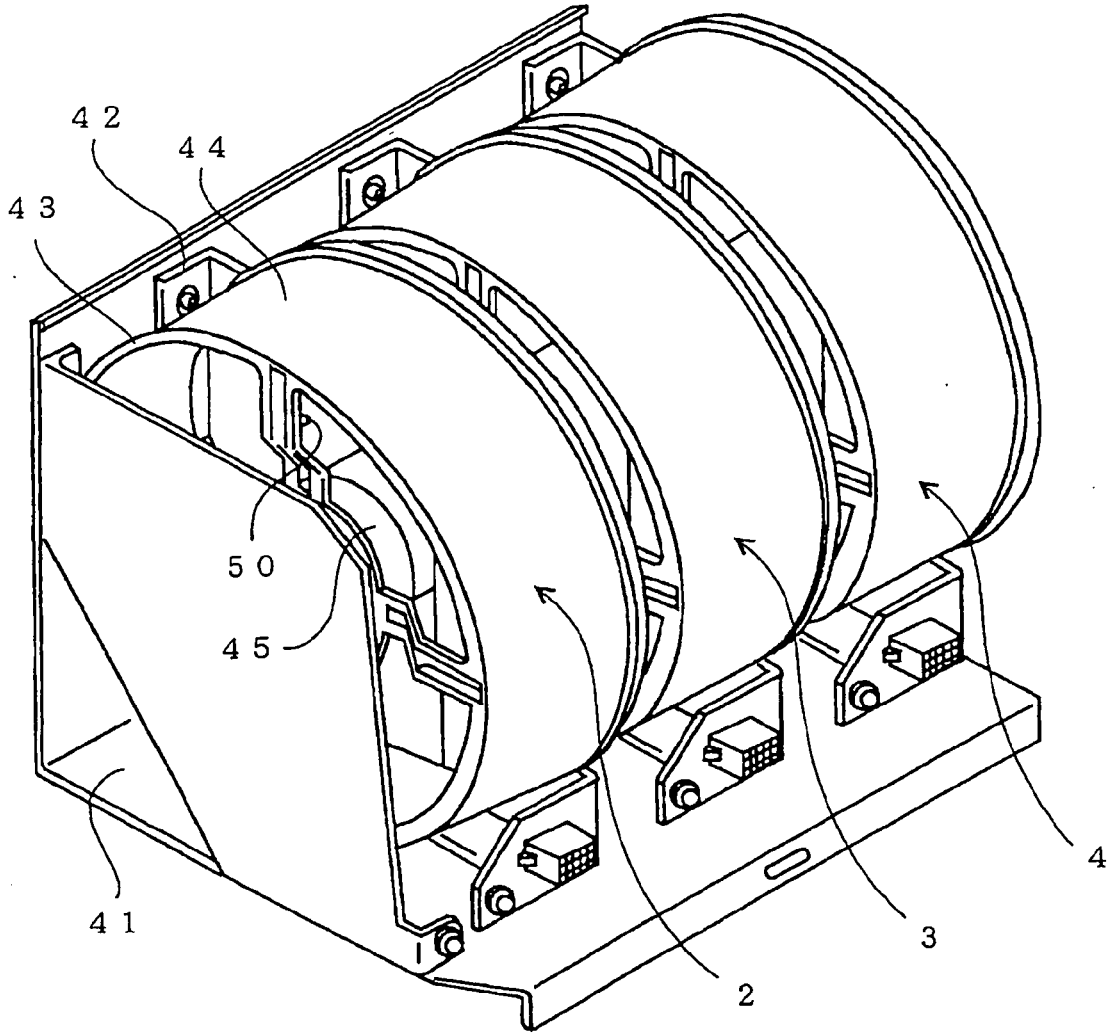


*Fig.6*