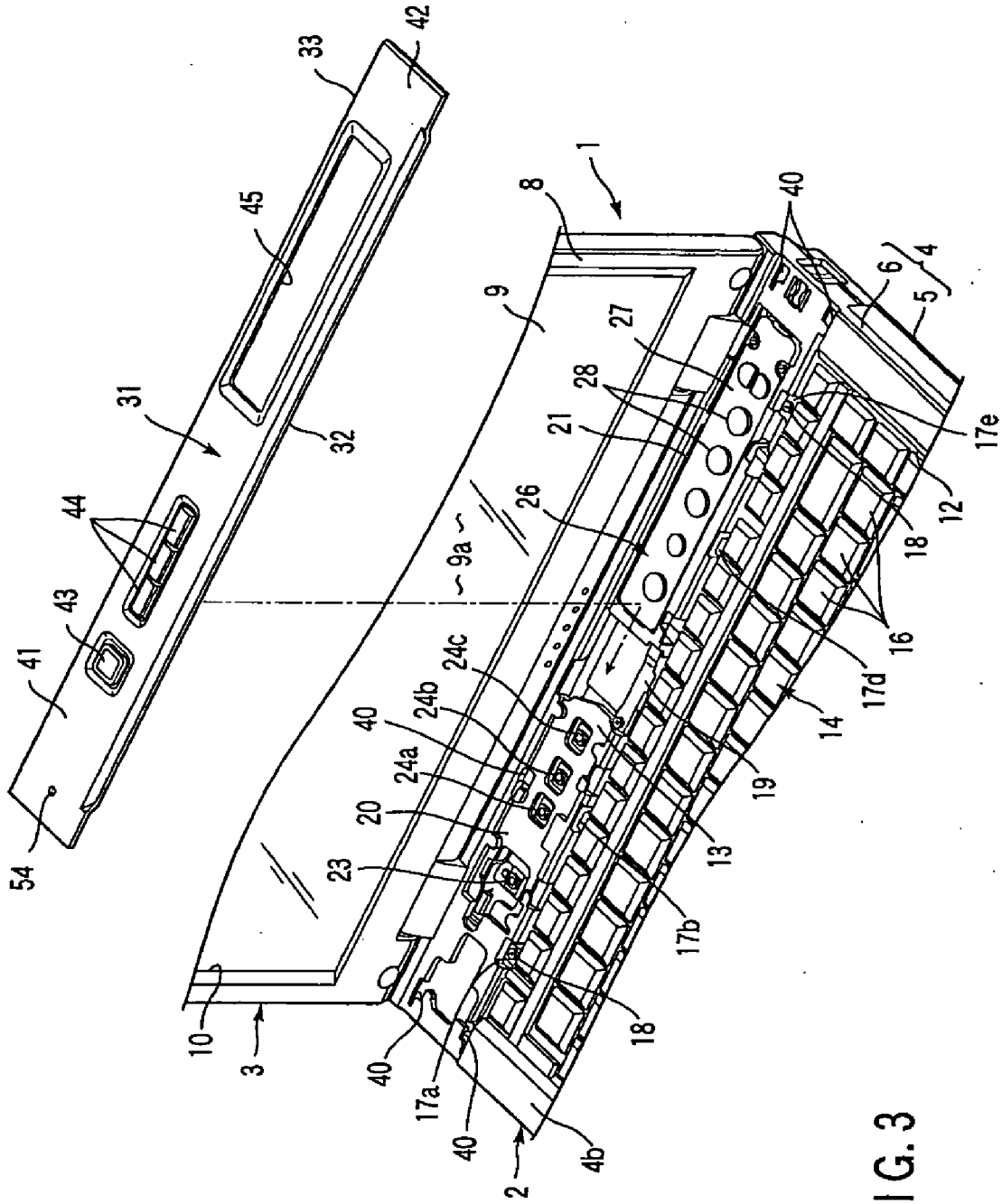
1
2
3
4
4b
5
6
8
9
9a
10
12
13
14
16
17a
17b
17d
17e
18
19
20
21
23
24a
24b
24c
26
27
28
31
32
33
40
41
42
43
44
45
54

FIG. 3