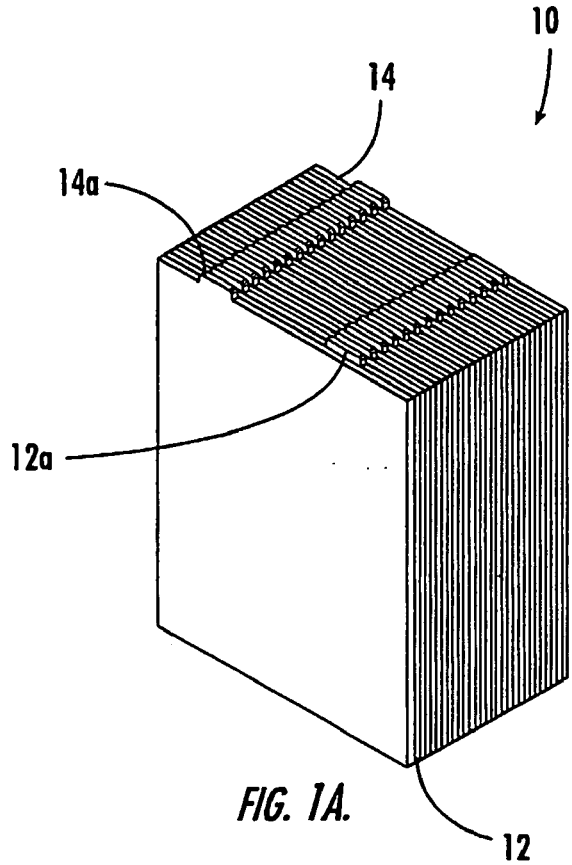

FIG. 1A.

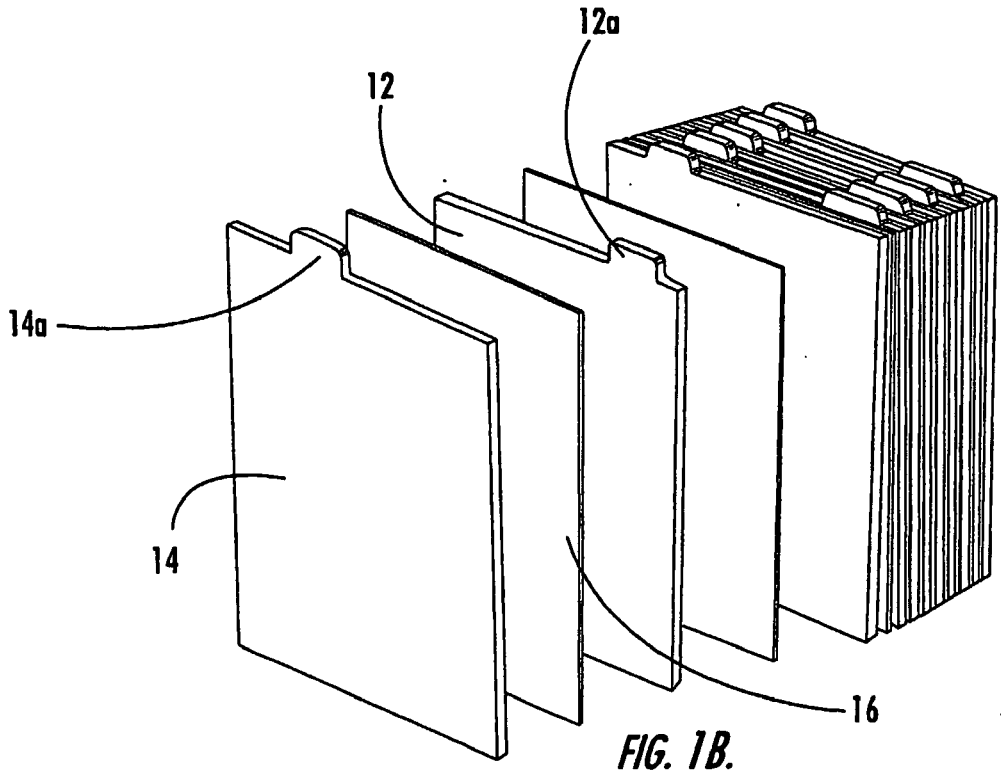

FIG. 1B.