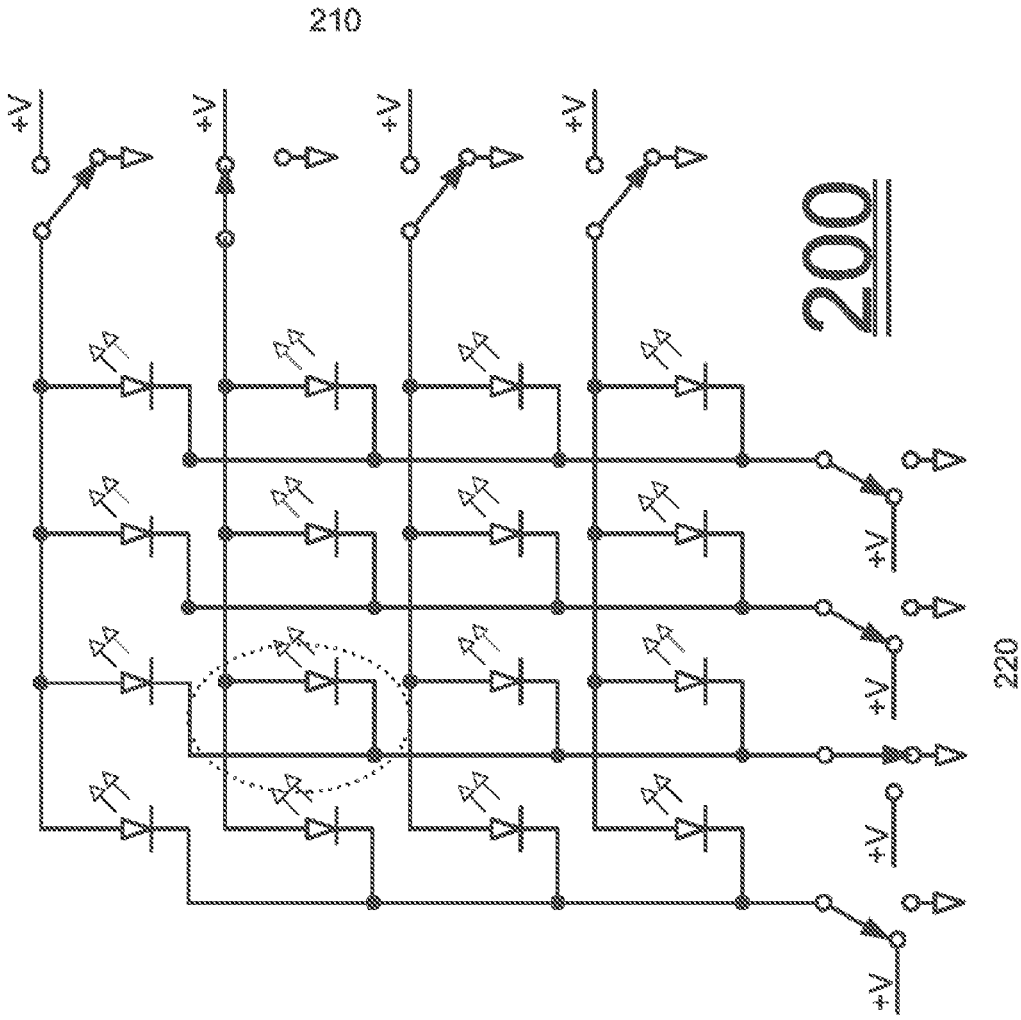

FIG. 11