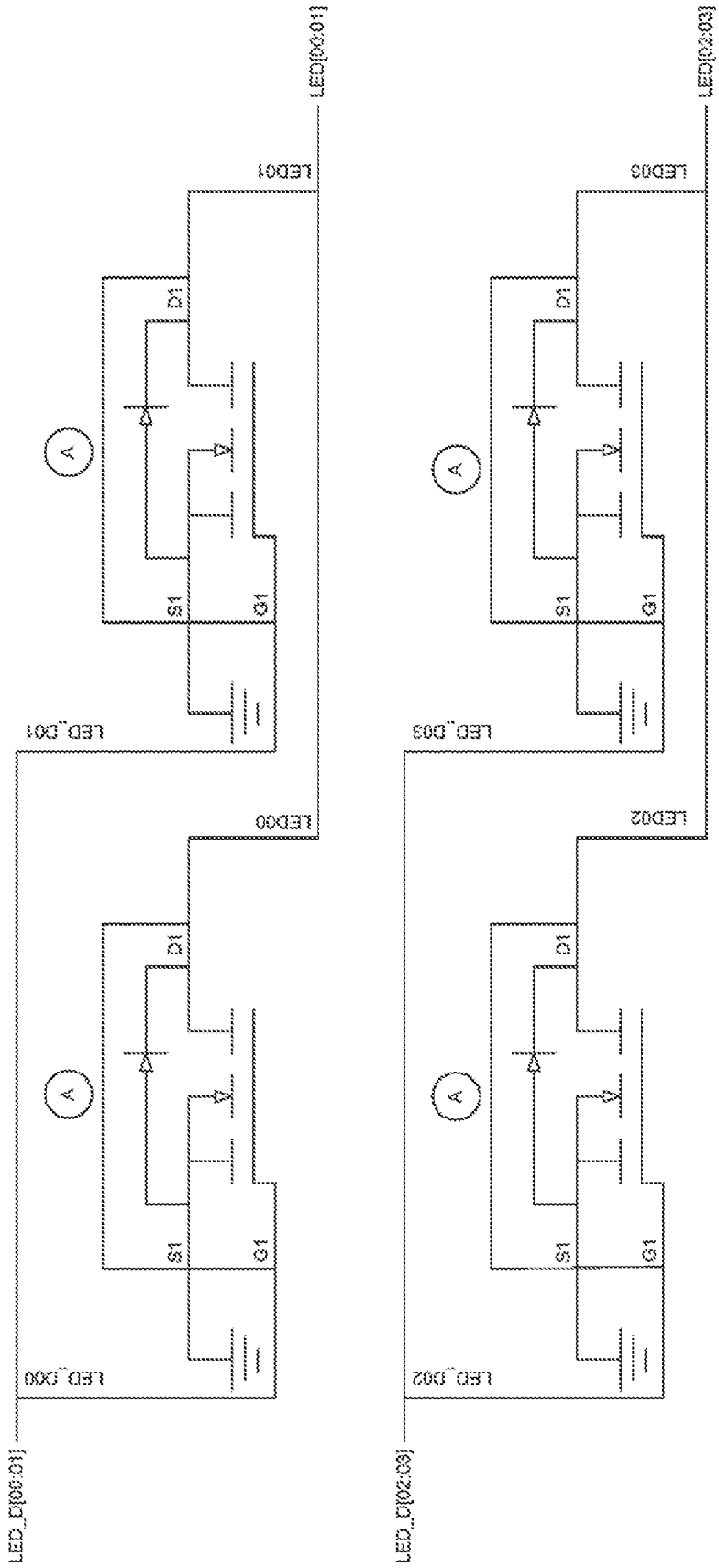
LED_D[00:01]
LED_D[02:03]
LED_D00
LED_D01
LED_D02
LED_D03
LED00
LED01
LED02
LED03
LED[00:01]
LED[02:03]
A
A
A
A
S1
G1
D1
S1
G1
D1
S1
G1
D1
S1
G1
D1

FIG. 12