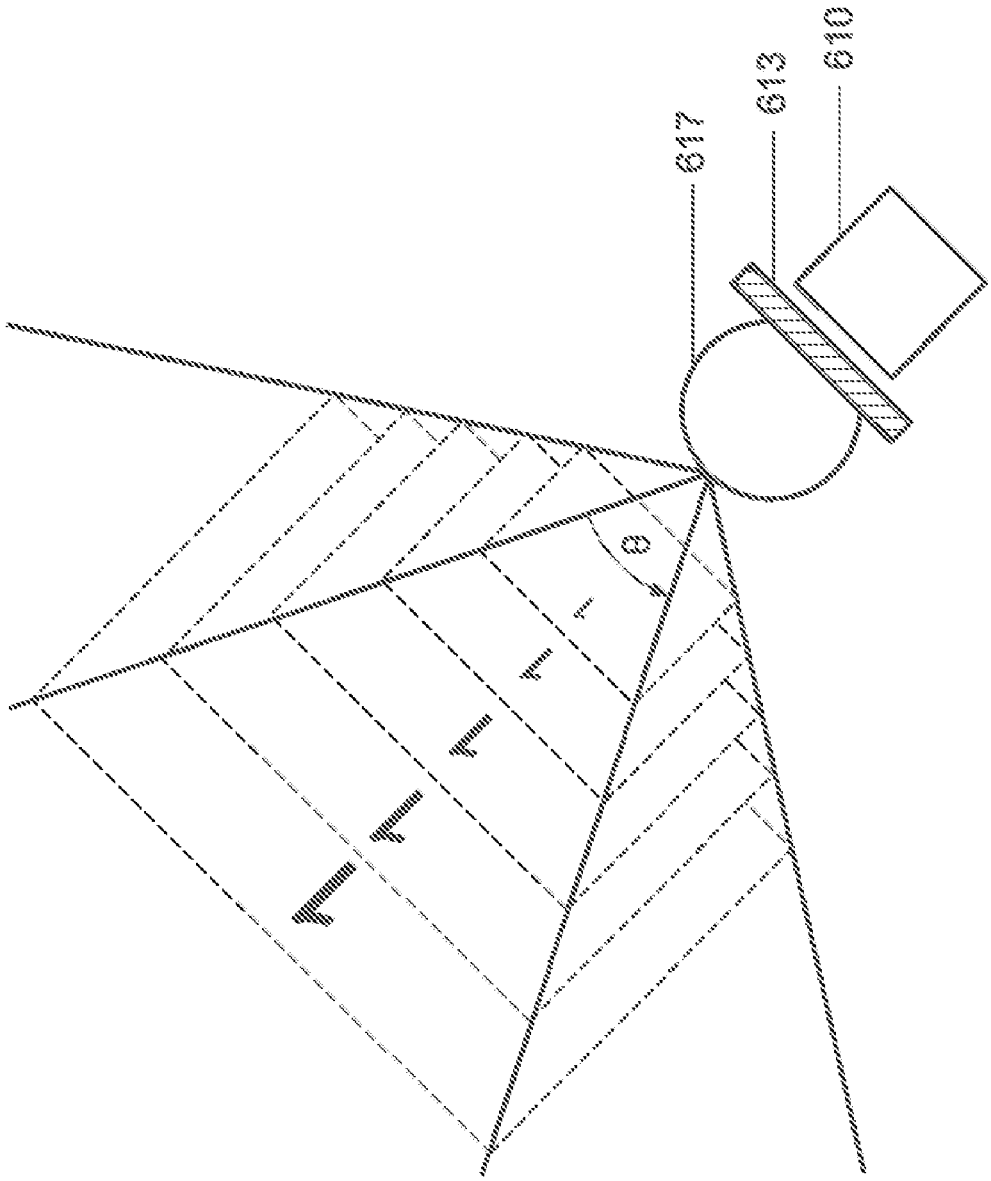

FIG. 30C