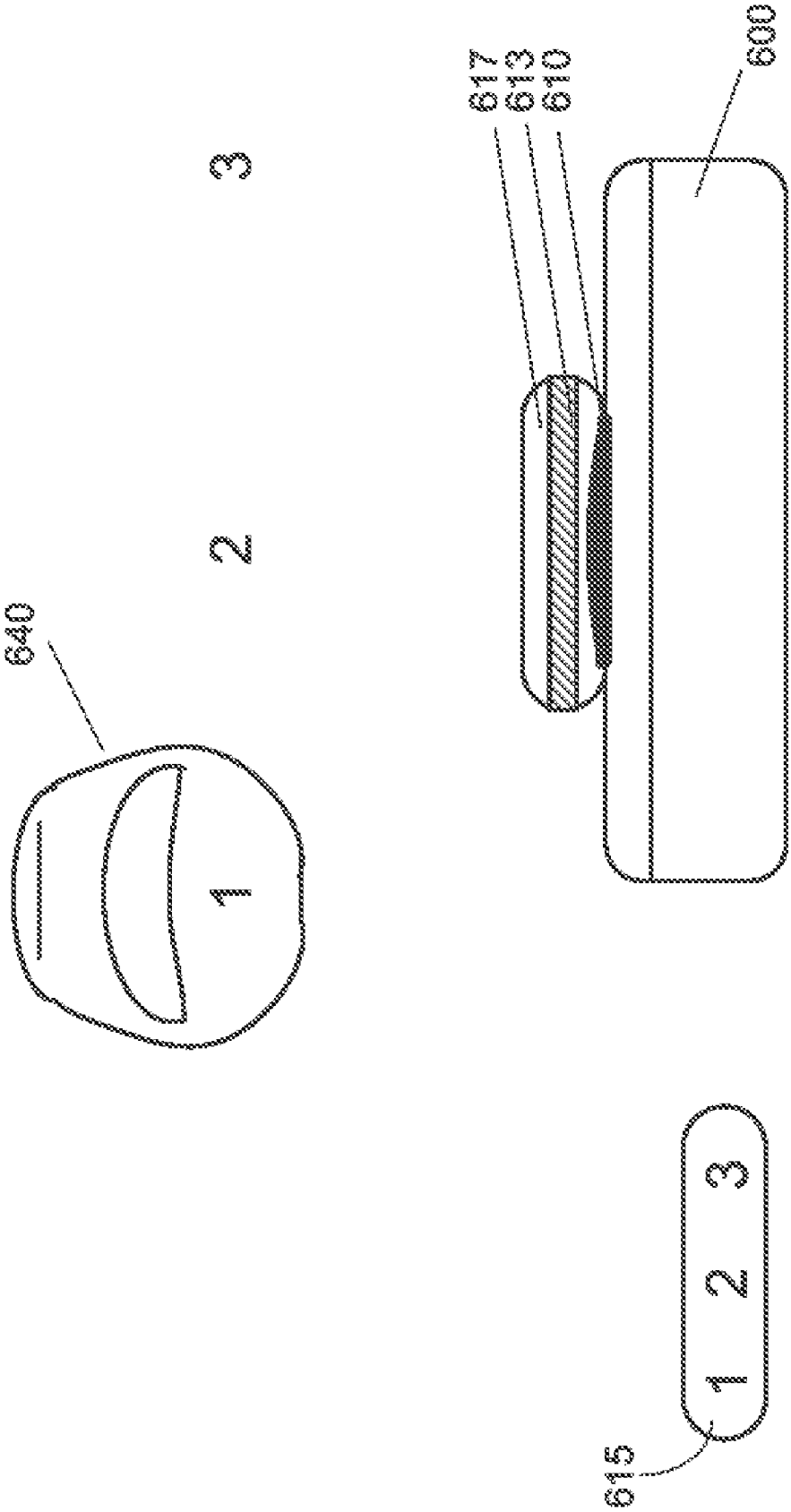

FIG. 30D