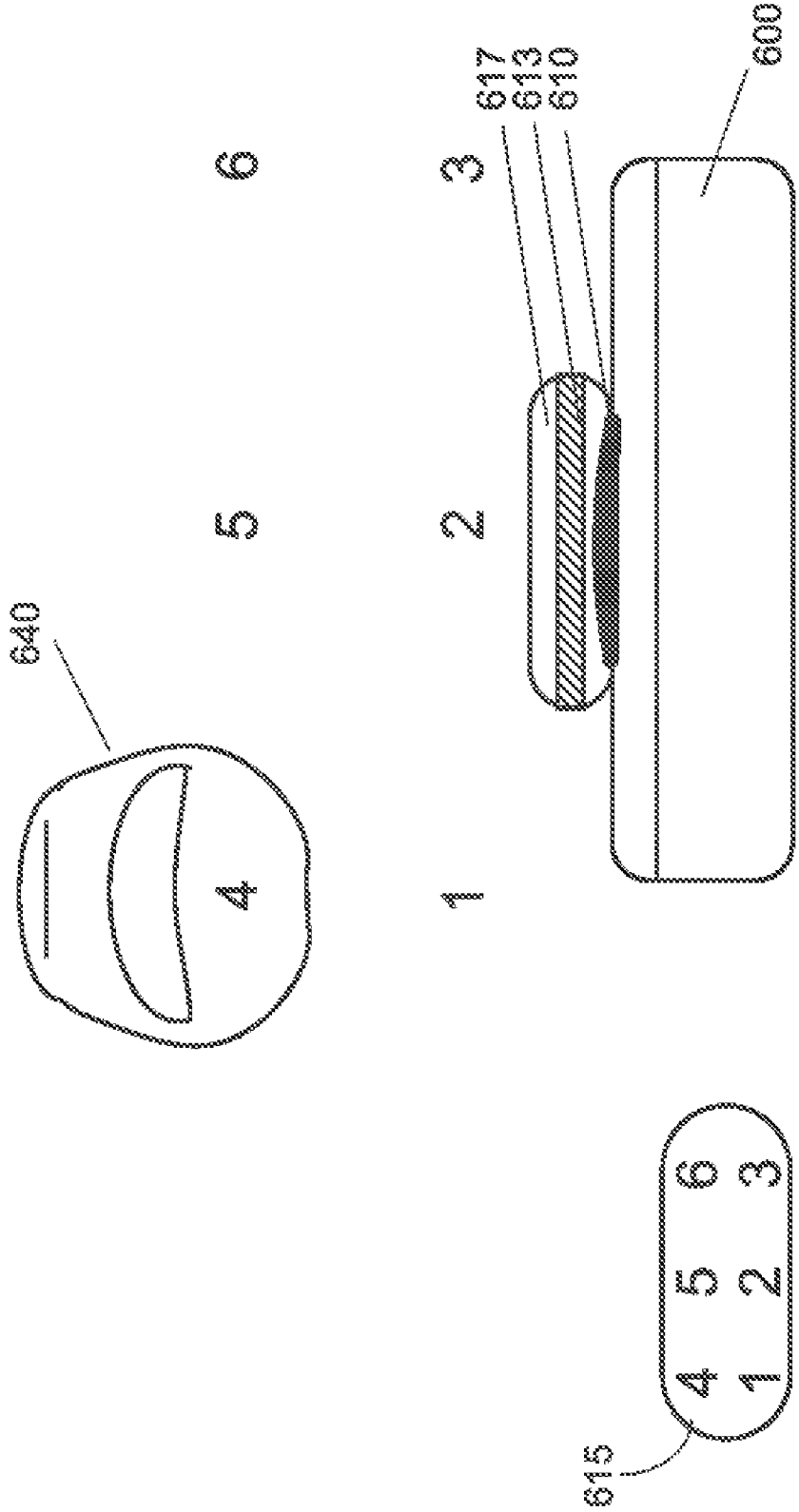

FIG. 30E