FIG. 7

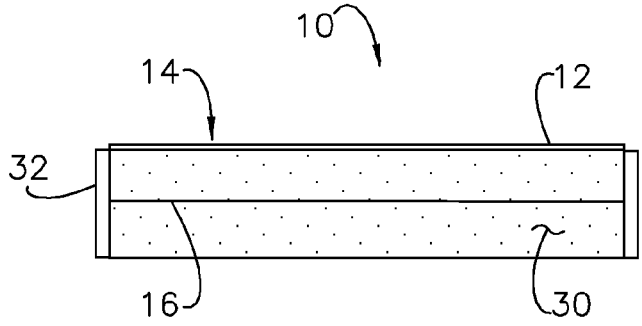

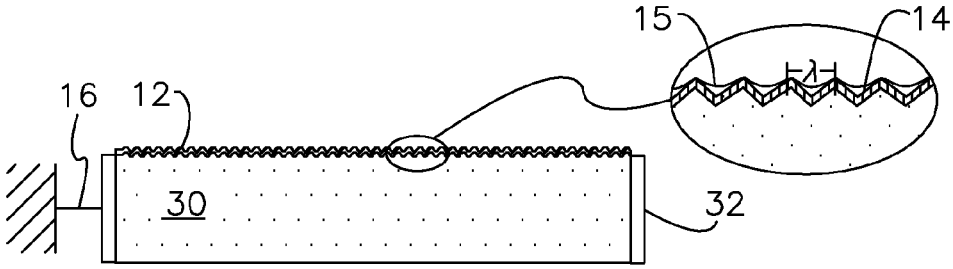

FIG. 8

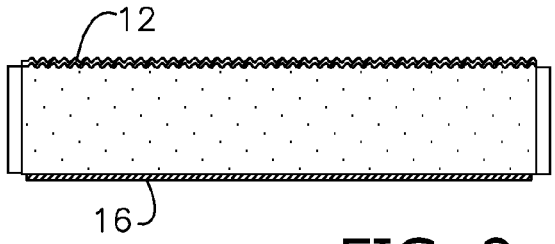

FIG. 9

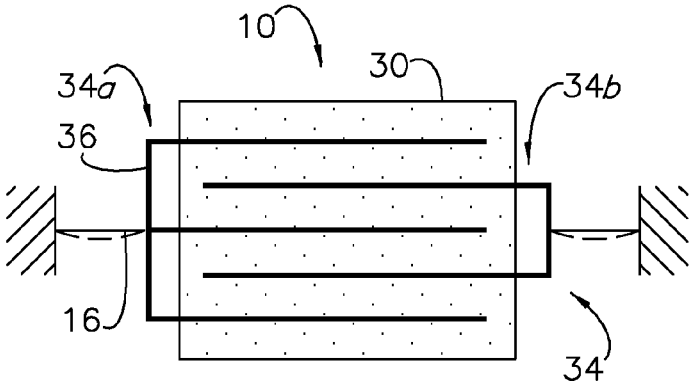

FIG. 10