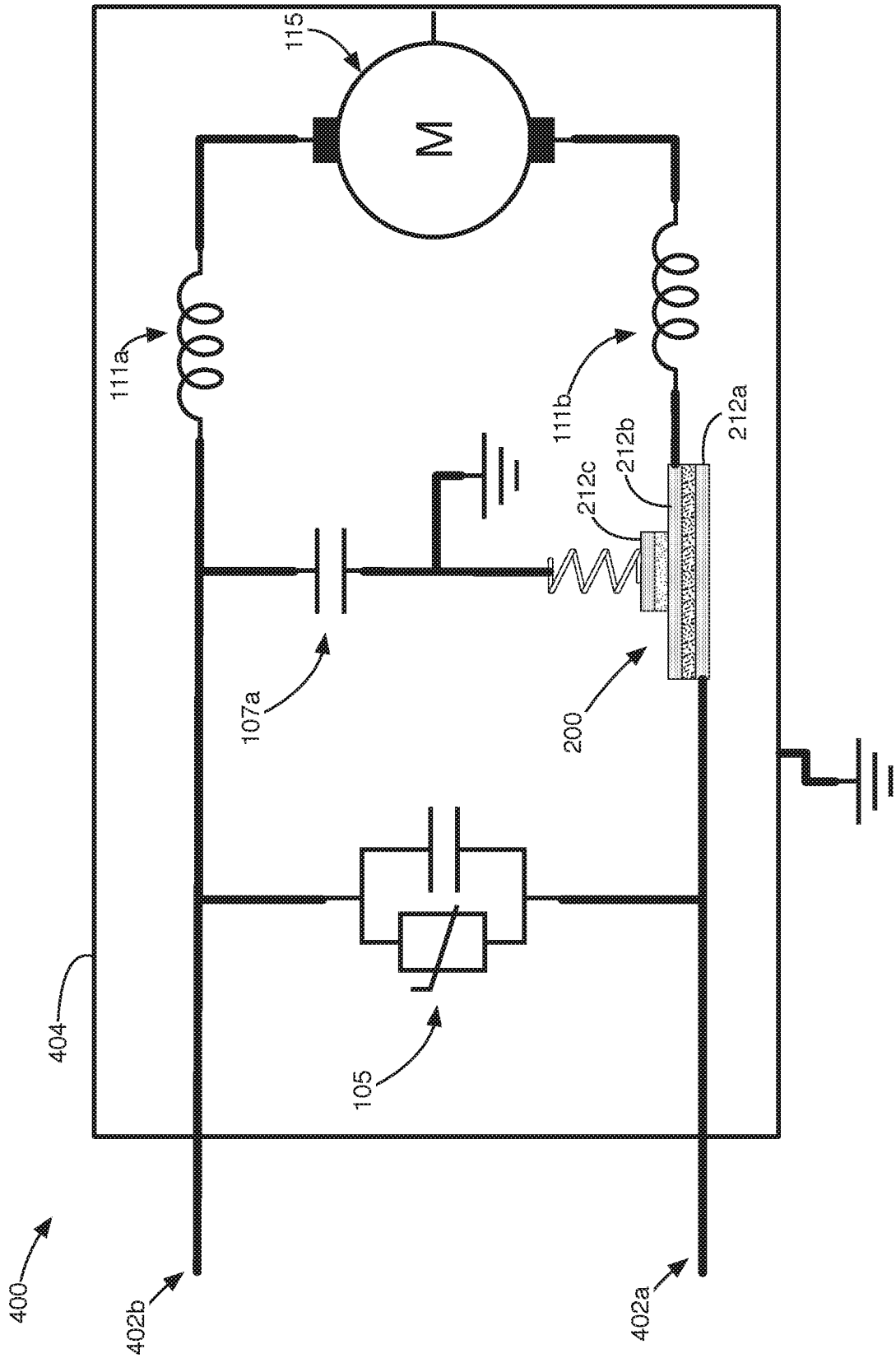


Fig. 4