FIG. 12a

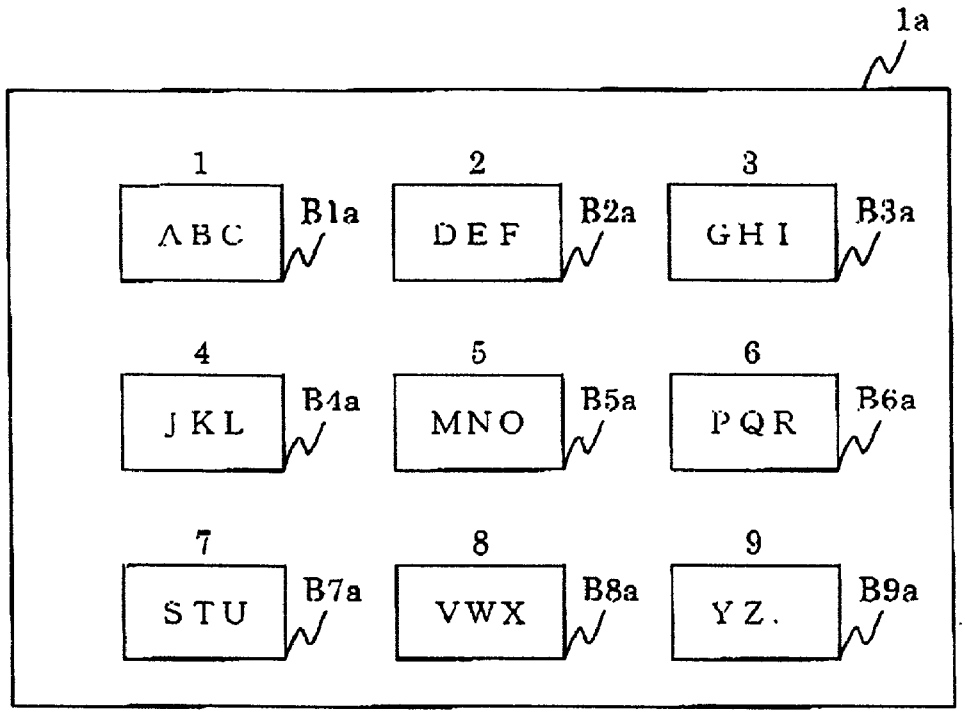
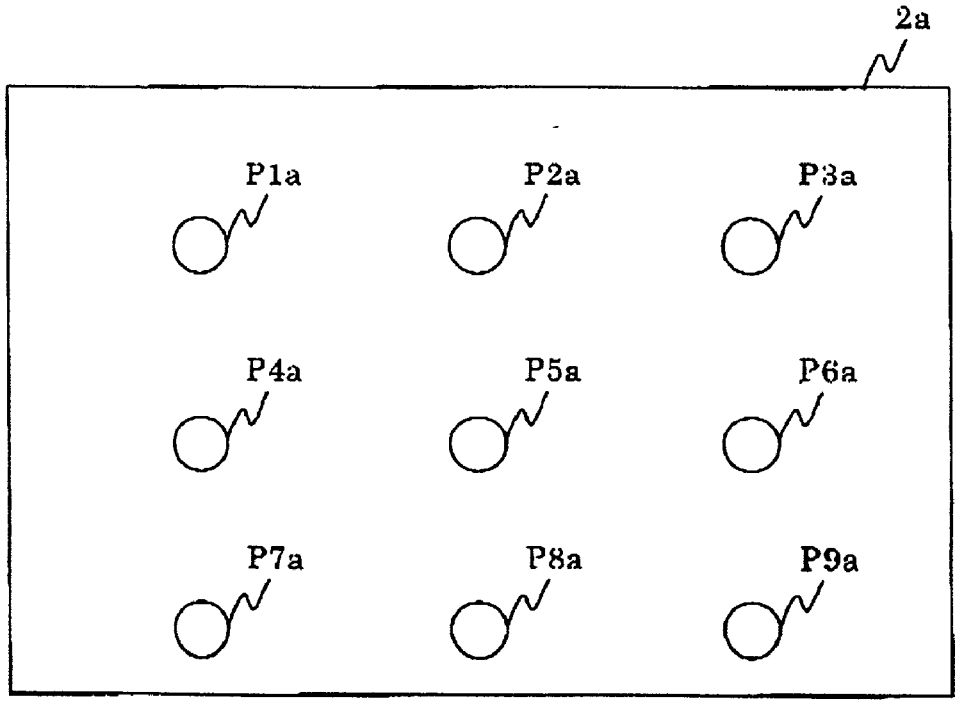
FIG. 12b