FIG. 1a

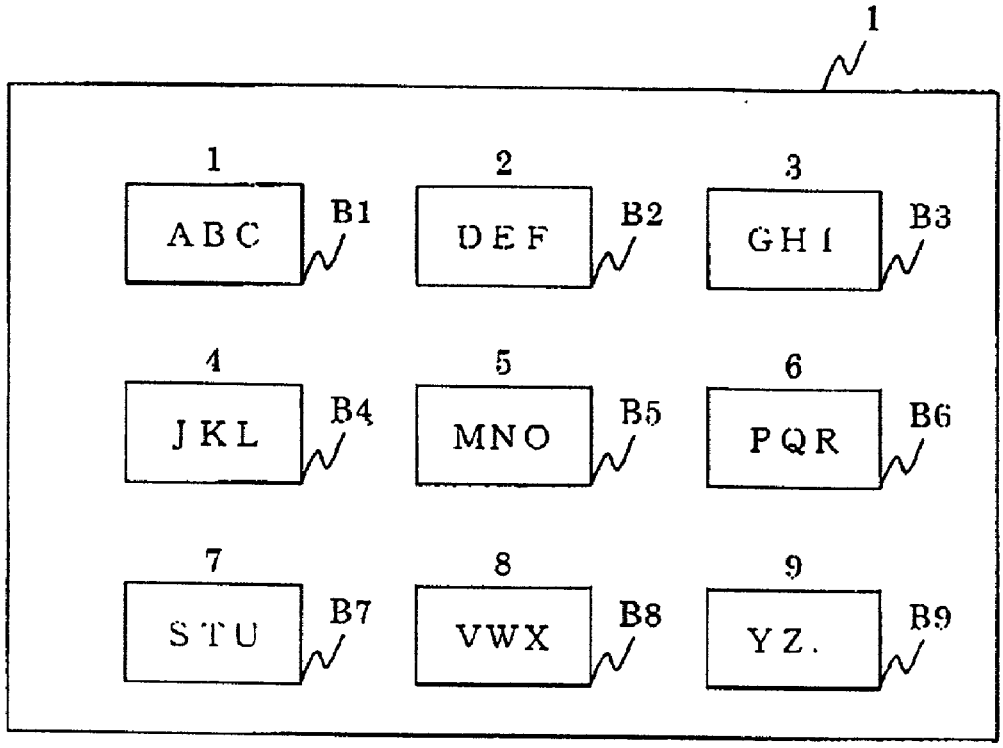
1
1
ABC
B1
2
DEF
B2
3
GHI
B3
4
JKL
B4
5
MNO
B5
6
PQR
B6
7
STU
B7
8
VWX
B8
9
YZ.
B9

FIG. 1b

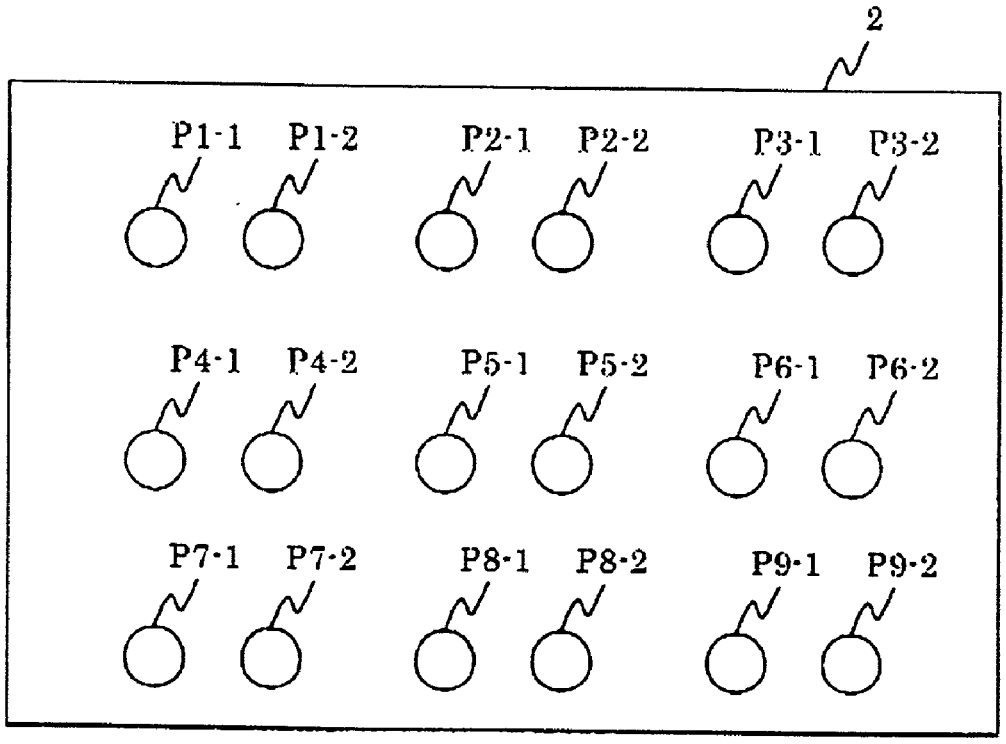
2
P1-1
P1-2
P2-1
P2-2
P3-1
P3-2
P4-1
P4-2
P5-1
P5-2
P6-1
P6-2
P7-1
P7-2
P8-1
P8-2
P9-1
P9-2